CAME

CAME.COM

FA01440-PL

Automatyczne szlabany drogowe
GARD PT Brushless

GPT40AGS
GPT40RGS
GPT40AGL

INSTRUKCJA INSTALACJI

PL Polski

RĘCZNE WYSPRZĘGLANIE URZĄDZENIA

⚠ Operacja wysprzęglania może stanowić zagrożenie dla użytkownika w przypadku, gdy optymalne warunki mocowania i stan ramienia zostaną naruszone wskutek wypadku lub błędów montażowych.

W takich przypadkach sprężyny napinające nie zapewniają już wyważenia ramienia, które może wykonać gwałtowny obrót przy wysprzęglaniu.

📖 Napęd nie działa przy wysprzęglonym motoreduktorze.

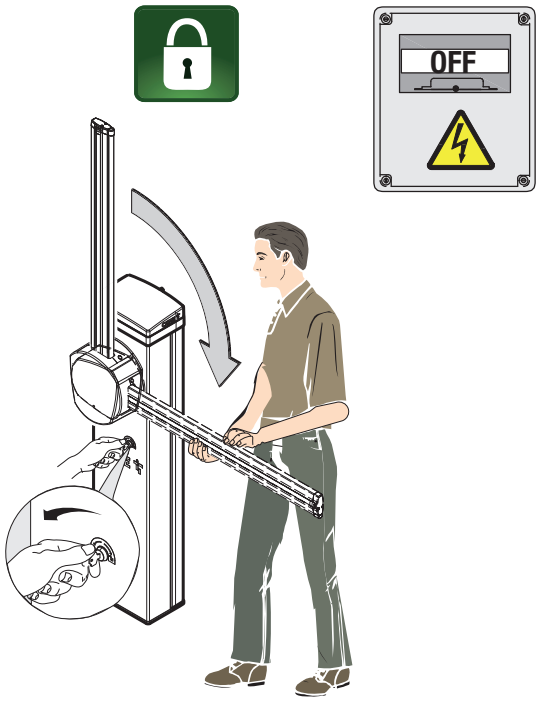

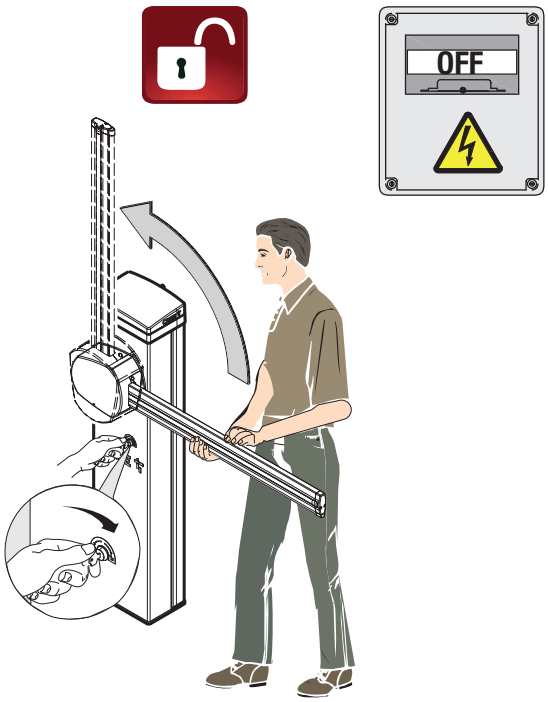

OSTRZEŻENIA OGÓLNE KIEROWANE DO INSTALATORA

⚠ Ważne instrukcje dotyczące bezpieczeństwa.
⚠ Postępować zgodnie z wszystkimi instrukcjami, ponieważ nieprawidłowo przeprowadzona instalacja może prowadzić do poważnych obrażeń.
⚠ Przed przystąpieniem do dalszych działań, należy przeczytać również ostrzeżenia ogólne kierowane do użytkownika.

Urządzenie należy wykorzystywać wyłącznie do celu, do jakiego zostało jednoznacznie przeznaczone; wszelkie inne użycie jest uważane za niebezpieczne. • Producent nie ponosi odpowiedzialności za ewentualne szkody spowodowane błędnym, niewłaściwym lub nieracjonalnym użytkowaniem. • Produkt omawiany w niniejszej instrukcji jest, zgodnie z Dyrektywą Maszynową 2006/42/WE, maszyną nieukończoną. • Maszyna nieukończona oznacza zespół elementów, który jest prawie maszyną, ale nie może samodzielnie służyć do konkretnego zastosowania. • Jedynym przeznaczeniem maszyny nieukończonej jest włączenie do innej maszyny lub maszyny nieukończonej lub wyposażenia bądź połączenie z nimi, co pozwala stworzyć maszynę, do której ma zastosowanie Dyrektywa Maszynowa 2006/42/WE. • Montaż końcowy musi zostać przeprowadzony zgodnie z Dyrektywą maszynową 2006/42/WE oraz obowiązującymi normami europejskimi. • Producent zrzeka się wszelkiej odpowiedzialności związanej ze stosowaniem nieoryginalnych produktów; oznacza to także wygaśnięcie gwarancji. • Wszystkie czynności wymienione w niniejszej instrukcji mogą być przeprowadzane wyłącznie przez doświadczonych i wykwalifikowanych pracowników oraz w pełnej zgodności z obowiązującymi przepisami. • Przygotowanie przewodów, montaż, podłączenie i testowanie musi być przeprowadzone zgodnie z zasadami poprawnego i bezpiecznego wykonywania prac technicznych oraz obowiązującymi przepisami. • Podczas każdego etapu montażu należy się upewnić, że prace są wykonywane przy odłączonym napięciu. • Sprawdzić, czy podany zakres temperatur jest odpowiedni dla danego miejsca instalacji. • Upewnić się, że otwieranie szlabanu automatycznego nie prowadzi do powstania niebezpiecznych sytuacji. • Nie instalować w miejscach, które są usytuowane na pochyłym podłożu (nachylonych względem poziomu). • Nie montować napędu na elementach, które mogłyby się zgiąć pod jego ciężarem. Jeśli jest to konieczne, należy odpowiednio wzmocnić punkty mocowania. • Upewnić się, że w miejscu instalacji produkt nie jest narażony na zmoczenie bezpośrednimi strumieniami wody (spryskiwacze, myjki ciśnieniowe itd.). • Zgodnie z normami technicznymi dotyczącymi montażu, należy wyposażyć sieć zasilania w odpowiedni wyłącznik wielobiegunowy, który umożliwia całkowite odłączenie zasilania w warunkach III kategorii przepięcia. • Odpowiednio ograniczyć cały obszar, aby uniemożliwić dostęp osób nieupoważnionych, zwłaszcza osób niepełnoletnich i dzieci. • W przypadku ręcznego przemieszczania wyznaczyć jedną osobę na każde 20 kg podnoszonego ładunku; w przypadku przemieszania innego niż ręczne zastosować odpowiednie urządzenia podnośnikowe i zabezpieczenia. • Podczas etapów mocowania napęd może być niestabilny i przewrócić się. Należy zachować ostrożność i nie opierać się o urządzenie aż do zakończenia mocowania. • Zaleca się stosowanie odpowiednich zabezpieczeń w celu uniknięcia ewentualnych zagrożeń mechanicznych wynikających z obecności osób w zasięgu działania napędu. • Przewody elektryczne należy poprowadzić w odpowiednich rurach osłonowych, kanałach kablowych oraz przez przepusty kablowe w celu zapewnienia odpowiedniej ochrony przed uszkodzeniami mechanicznymi. • Upewnić się, czy ruchome elementy mechaniczne znajdują się na odpowiedniej odległości od położonego okablowania. • Przewody elektryczne nie mogą się stykać z częściami, które mogą się nagrzewać podczas pracy (na przykład silnik i transformator). • Wszystkie stałe elementy sterownicze muszą być dobrze widoczne po zakończeniu montażu i znajdować się w takim położeniu, które umożliwi ich obsługę i jednoczesną bezpośrednią obserwację sterowanej części przy zachowaniu bezpiecznej odległości od części w ruchu. Jeśli element sterowniczy wymaga podtrzymywania, należy go zainstalować na minimalnej wysokości 1,5 m od podłoża i zadbać, aby nie był dostępny dla osób postronnych. • W przypadku gdy szerokość przejścia przekracza 3 m, należy stosować stałą podporę ramienia jako wspornik. • W pobliżu mechanizmu wysprzęglania ręcznego umieścić na stałe etykietę (jeśli nie jest już ona założona) objaśniającą sposób jego obsługi. • Upewnić się, że napęd została odpowiednio wyregulowany, a urządzenia zabezpieczające i system ręcznego wysprzęglania działają poprawnie. • Przed przekazaniem urządzenia użytkownikowi sprawdzić zgodność systemu z normami zharmonizowanymi oraz z zasadniczymi wymaganiami Dyrektywy Maszynowej 2006/42/WE. • Umieścić w dobrze widocznym miejscu piktogramy ostrzegające przed potencjalnym ryzykiem resztkowym i zapoznać z nimi użytkownika końcowego. • Umieścić tabliczkę identyfikacyjną urządzenia w dobrze widocznym miejscu po zakończeniu montażu. • Uszkodzony przewód zasilający musi być wymieniony przez producenta, autoryzowany serwis techniczny lub odpowiednio wykwalifikowanego pracownika, co pozwoli uniknąć zaistnienia jakiejkolwiek niebezpiecznej sytuacji. • Przechowywać niniejszą instrukcję wraz z dokumentacją techniczną oraz instrukcjami innych urządzeń wykorzystanych do realizacji systemu automatyki. • Zaleca się, aby wszystkie instrukcje obsługi produktów wchodzących w skład maszyny finalnej zostały przekazane użytkownikowi końcowemu.

Miejsca potencjalnego zagrożenia dla ludzi

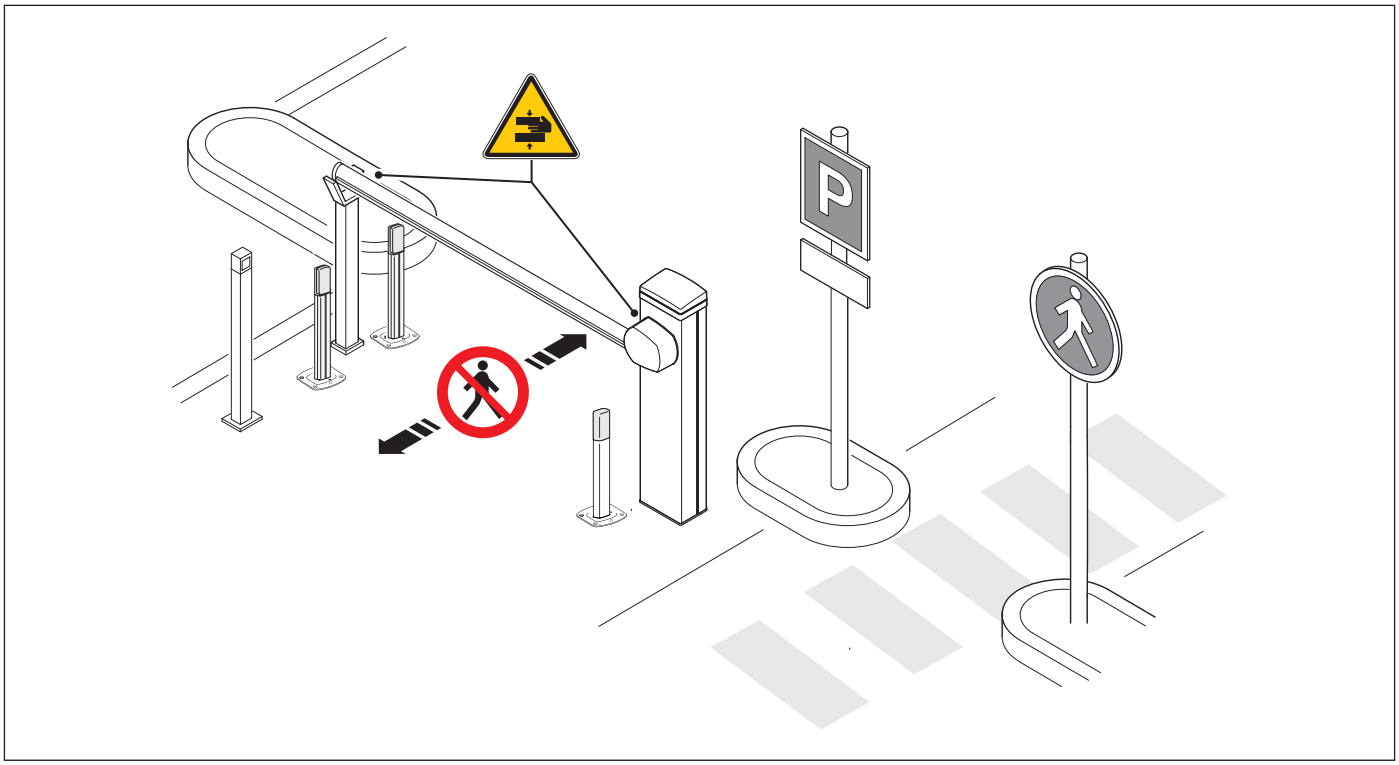

Ryzyko pochwycenia rąk.

Zakaz przechodzenia.

WYCOFANIE Z UŻYTKU I UTYLIZACJA

CAME S.p.A. wprowadziła w swoich zakładach certyfikowany System Zarządzania Środowiskowego, zgodnie z normą UNI EN ISO 14001, w celu zagwarantowania poszanowania i ochrony środowiska. Prosimy o kontynuowanie prac związanych z ochroną środowiska, które CAME uważa za jeden z fundamentów rozwoju swoich strategii operacyjnych i rynkowych, poprzez zwykłe przestrzeganie krótkich wskazówek dotyczących utylizacji:

UTYLIZACJA OPAKOWANIA

Elementy opakowania (karton, plastik itd.) są traktowane jak stałe odpady komunalne i mogą być utylizowane bez żadnych trudności przy zastosowaniu selektywnej zbiórki w celu recyklingu.

Przed przystąpieniem do dalszych działań, zaleca się sprawdzenie szczegółowych przepisów obowiązujących w miejscu montażu urządzenia.

NIE PORZUCAĆ W ŚRODOWISKU!

UTYLIZACJA PRODUKTU

Nasze wyroby są wykonane z różnych materiałów. Większość z nich (aluminium, plastik, żelazo, kable elektryczne) jest traktowana jak stałe odpady komunalne. Po selektywnej zbiórce mogą zostać przekazane do wyznaczonego punktu w celu ponownego przetworzenia.

Inne elementy (płytki elektroniczne, baterie nadajnika itp.) mogą natomiast zawierać substancje zanieczyszczające.

W związku z tym muszą one zostać wyjęte i przekazane przedsiębiorstwom upoważnionym do ich zbiórki i utylizacji.

Przed przystąpieniem do prac zaleca się sprawdzenie szczegółowych przepisów obowiązujących w miejscu utylizacji.

NIE PORZUCAĆ W ŚRODOWISKU!

DANE I INFORMACJE O PRODUKCIE

Legenda

Ten symbol oznacza części instrukcji, które należy uważnie przeczytać.
Ten symbol oznacza części instrukcji dotyczące bezpieczeństwa.
Ten symbol oznacza uwagi, które należy przekazać użytkownikowi.

Wszystkie wymiary są podane w milimetrach, o ile nie określono inaczej.

Opis

803BB-0070
GPT40AGS – Automatyczny szlaban z motoreduktorem niesamoblokującym i silnikiem bezszczotkowym; obudowa z lakierowanego aluminium.

803BB-0140
GPT40RGS -Automatyczny szlaban zasilany napięciem 120 V AC, z motoreduktorem niesamoblokującym i silnikiem bezszczotkowym; obudowa z lakierowanego aluminium.

803BB-0330
GPT40AGL - Automatyczny szlaban z motoreduktorem samoblokującym i silnikiem bezszczotkowym; obudowa z lakierowanego aluminium.

Przeznaczenie

Idealne rozwiązanie w przypadku zastosowań do intensywnego użytkowania

Montaż i użytkowanie niezgodne z zalecanymi w niniejszej instrukcji są uznawane za zabronione..

Zakres zastosowania

MODELE	GPT40AGS	GPT40RGS	GPT40AGL
Maks. szerokość przejazdu (m)	3,8	3,8	3,8

Dane techniczne

MODELE	GPT40AGS	GPT40RGS	GPT40AGL
Zasilanie (V – 50/60 Hz)	230 AC	120 AC	230 AC
Zasilanie silnika (V)	36 DC	36 DC	36 DC
Zużycie w trybie czuwania (W)	12	12	12
Moc (W)	350	350	350
Zabezpieczenie termiczne transformatora (°C)	120	120	120
Pobór prądu (A)	1,5	2,8	1,5
Temperatura pracy (°C)	-20 ÷ +55	-20 ÷ +55	-20 ÷ +55
Moment obrotowy (Nm)	80 (bez sprężyn) 140 (ze sprężynami)	80 (bez sprężyn) 140 (ze sprężynami)	80 (bez sprężyn) 140 (ze sprężynami)
Czas otwarcia do 90 stopni (s)	1,2 ÷ 4	1,2 ÷ 4	1,2 ÷ 4
Sprawność (%)	PRACA CIĄGŁA (ze sprężynami i ramieniem o długości do 3,8 m) – PRACA INTENSYWNA (bez sprężyn, z ramieniem o długości do 2,5 m)	PRACA CIĄGŁA (ze sprężynami i ramieniem o długości do 3,8 m) – PRACA INTENSYWNA (bez sprężyn, z ramieniem o długości do 2,5 m)	PRACA CIĄGŁA (ze sprężynami i ramieniem o długości do 3,8 m) – PRACA INTENSYWNA (bez sprężyn, z ramieniem o długości do 2,5 m)
Stopień ochrony (IP)	54	54	54
Klasa izolacji	I	I	I
Waga (kg)	37	37	37

Tabela bezpieczników

MODELE	GPT40AGS	GPT40RGS	GPT40AGL
Bezpiecznik sieciowy	3,15 A F	6,3 A F	3,15 A F
Bezpiecznik akcesoriów	2 A F	2 A F	2 A F
Bezpiecznik płyty elektronicznej	3,15 A F	3,15 A F	3,15 A F
Bezpiecznik silnika	15 A F	15 A F	15 A F

Opis części składowych

Szlaban

1. Płyta mocująca ramię
2. Kołnierz mocujący
3. Osłona przed przecięciem
4. Śruby mocujące pokrywę ochronną
5. Panel sterowania
6. Ogranicznik mechaniczny do regulacji ramienia
7. Motoreduktor z enkoderem
8. Dźwignia przenosząca napęd
9. Pokrywa
10. Obudowa
11. Drzwiczki inspekcyjne
12. Płyta mocująca
13. Kotwa mocująca
14. Pokrywa filtra
15. Pokrywa transformatora
16. Zamek do wysprzęglania
17. Bezpiecznik sieciowy
18. Blokada elektryczna *

* Tylko do GPT40AGL.

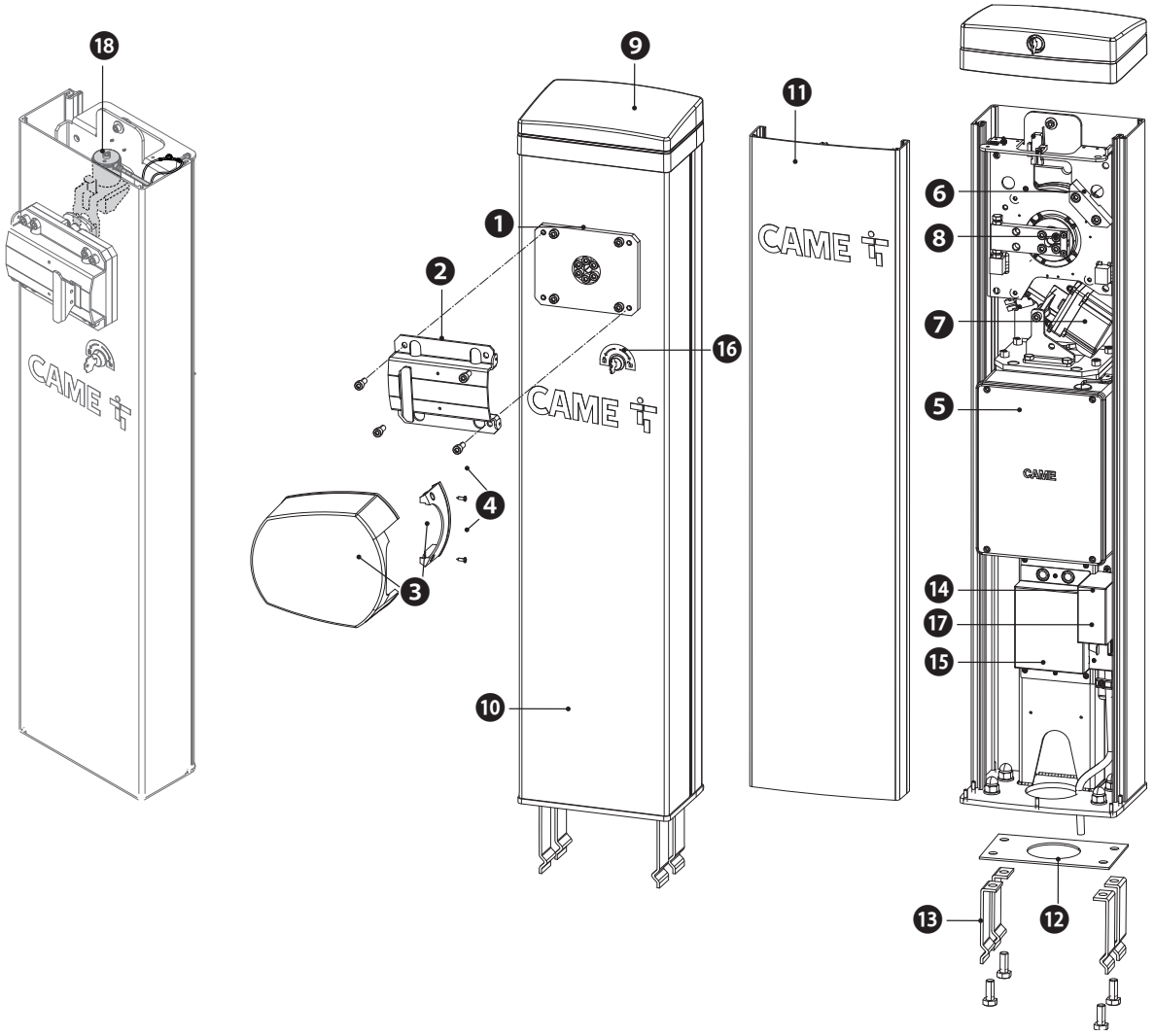

Płyta elektroniczna

1 -Przyciski do programowania
2 -Wyświetlacz
3 -Gniazdo do pamięci USB
4 -Gniazdo do enkodera
5 -Gniazdo do silnika
Na kablu został zastosowany ferryt typu p.n. ECQK922091
6 -Tabliczka zaciskowa (stan szlabanu)
7 -Listwa zaciskowa do podłączenia do sygnalizacyjnej taśmy LED
8 -Listwa zaciskowa do podłączenia blokady elektrycznej
9 -Bezpiecznik akcesoriów
10 -Bezpiecznik płyty elektronicznej
11 -Bezpiecznik do silnika
12 -Listwa zaciskowa do zasilania silnika
13 -Zaciski do zasilania płyty elektronicznej
14 -Tabliczka zaciskowa do styku NC do otwartej pokrywy
15 -Tabliczka zaciskowa do styku NC do opuszczania ramienia
16 -Tabliczka zaciskowa do styku NC do wysprzęglania motoreduktora
17 -Tabliczka zaciskowa przypisana do łącznika RSE_2 do podłączenia CRP lub CAME KEY
18 -Tabliczka zaciskowa przypisana do łącznika RSE_1 do podłączenia sprzężonego lub busoli
19 -Listwa zaciskowa do podłączenia urządzeń sterujących i zabezpieczających
20 -Listwa zaciskowa do podłączenia klawiatury
21 -Listwa zaciskowa do podłączenia czytnika kart zbliżeniowych
22 -Zaciski do podłączenia anteny
23 -Gniazdo do karty dekodującej R700 lub R800
24 -Gniazdo wpinanej karty częstotliwości radiowych (AF)
25 -Łącznik RSE_1 do karty RSE
26 -Łącznik RSE_2 do karty RSE

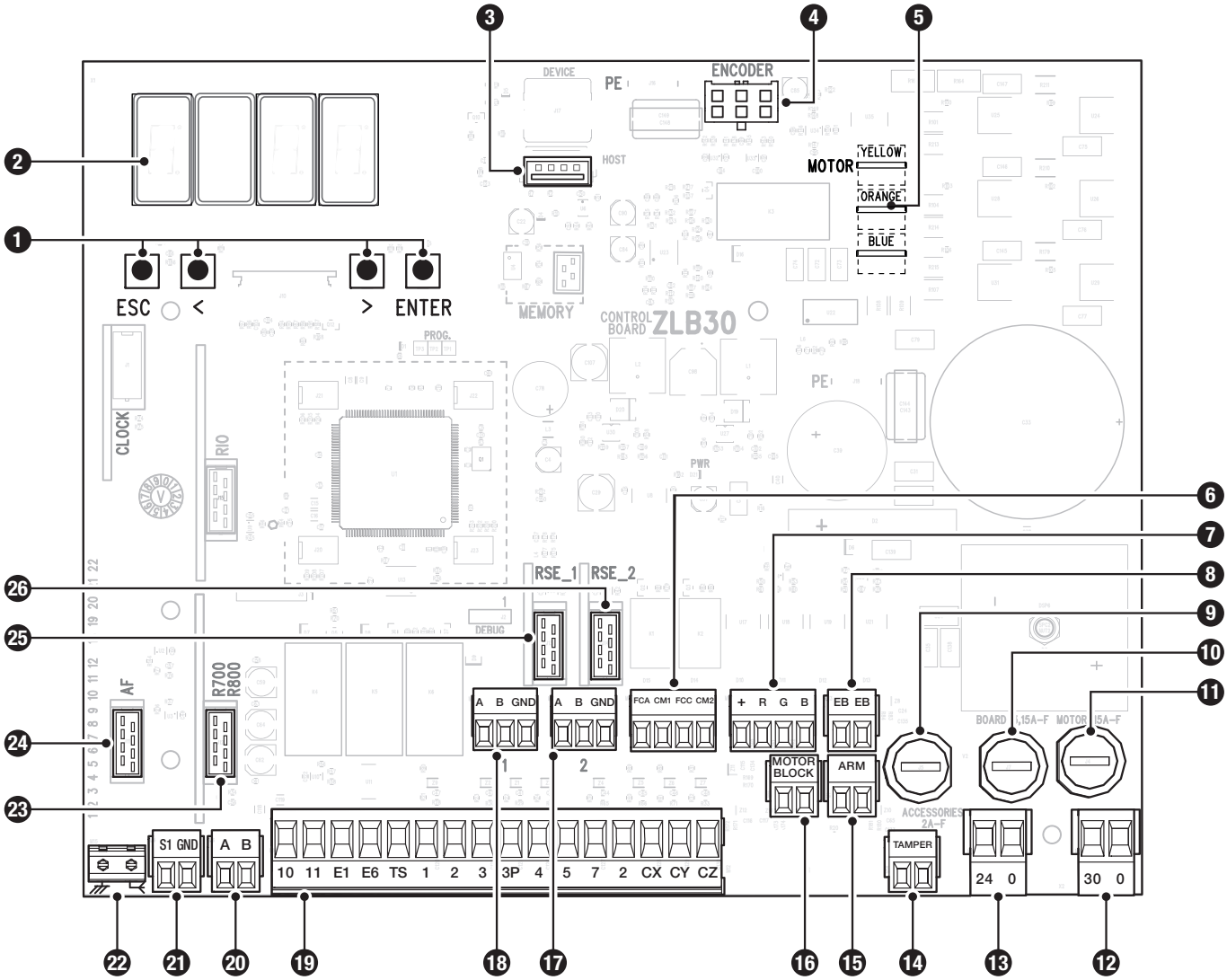

Wymiary

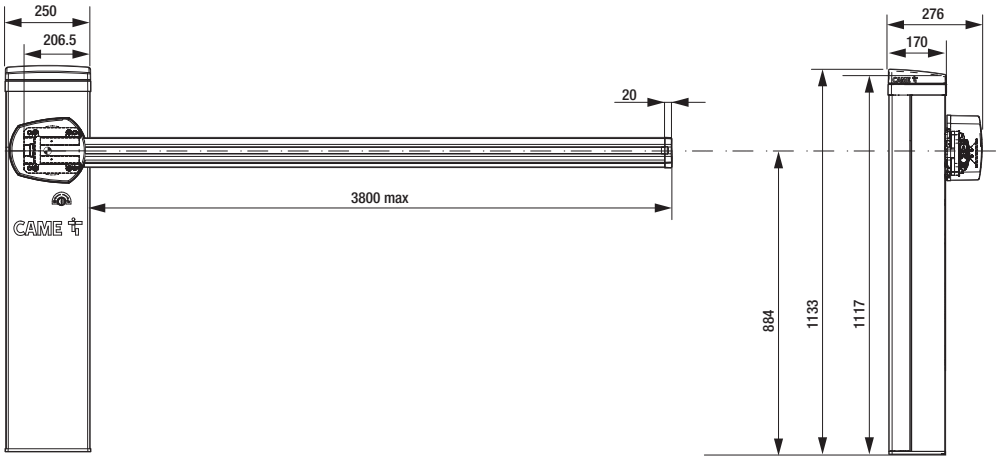

Typy przewodów i minimalne grubości

Długość przewodu (m)	do 20	od 20 do 30
Zasilanie 230 V AC	3G × 1,5 mm2	3G × 2,5 mm2
Lampa ostrzegawcza 24 V AC/DC	2 × 1 mm2	2 × 1 mm2
Fotokomórki nadajn.	2 x 0,5 mm2	2 x 0,5 mm2
Fotokomórki odb.	4 x 0,5 mm2	4 x 0,5 mm2
Urządzenia sterujące	*nr × 0,5 mm2	*nr × 0,5 mm2

*nr = patrz instrukcje montażu produktu - Uwaga: przekrój przewodu jest przybliżony, ponieważ zmienia się w zależności od mocy silnika i długości przewodu.

Do podłączenia anteny wykorzystać kabel typu RG58 (zalecana długość do 5 m).

W przypadku zasilania 230 V i użytku na zewnątrz budynków stosować przewody typu H05RN-F zgodne z normą 60245 IEC 57 (IEC), natomiast wewnątrz budynków stosować przewody typu H05VV-F zgodne z normą 60227 IEC 53 (IEC). Do zasilania do 48 V mogą być używane przewody typu FROR 20-22 II zgodne z normą EN 50267-2-1 (IEC).

Jeżeli długość przewodów różni się od wartości podanych w tabeli, należy określić ich średnicę na podstawie rzeczywistego poboru prądu podłączonych urządzeń oraz zgodnie z zaleceniami normy IEC EN 60204-1.

W przypadku połączeń przewidujących kilka urządzeń na tej samej linii (sekwencyjnych) parametry określone w tabeli muszą zostać zmodyfikowane w zależności od rzeczywistych wartości poboru prądu i odległości. W przypadku połączenia produktów nieujętych w niniejszej instrukcji należy posłużyć się załączoną do nich dokumentacją techniczną.

Do połączenia sprzężonego i CRP zastosować kabel typu UTP CAT5 (do 1000 m).

Odporność na wiatr

W tabeli podano odporność ramienia na obciążenie wiatrem.

Klasa odporności w odniesieniu do normy EN 13241.

Typ	Ramię 2,25 m	Ramię 3,05 m	Ramię 4,05 m
Klasa odporności	5	4	3
Nacisk wiatru [Pa]	1200	1000	800
Maksymalna prędkość wiatru [km/h]	144	132	118

MONTAŻ

📖 Poniższe ilustracje są jedynie przykładowe, ponieważ wymiary i przestrzeń mocowania napędu oraz akcesoriów zmieniają się w zależności od strefy montażu. Wybór najbardziej odpowiedniego rozwiązania będzie zależał od instalatora systemu.

W przypadku ręcznego przemieszczania wyznaczyć jedną osobę na każde 20 kg podnoszonego ładunku; w przypadku przemieszania innego niż ręczne zastosować odpowiednie urządzenia podnośnikowe i zabezpieczenia.

Podczas etapów mocowania napęd może być niestabilny i przewrócić się. Należy zachować ostrożność i nie opierać się o urządzenie aż do zakończenia mocowania.

Czynności wstępne

📖 Jeżeli podłoże w miejscu instalacji nie pozwala na solidne i stabilne zamocowanie urządzenia, należy przygotować podbudowę z betonu.
Przygotować wykop pod skrzynkę fundamentową.
Przygotować peszle niezbędne do wykonania połączeń przewodów wychodzących ze studzienki rozgałęźnej.
📖 Ich liczba jest uzależniona od rodzaju systemu i od przewidzianych akcesoriów.

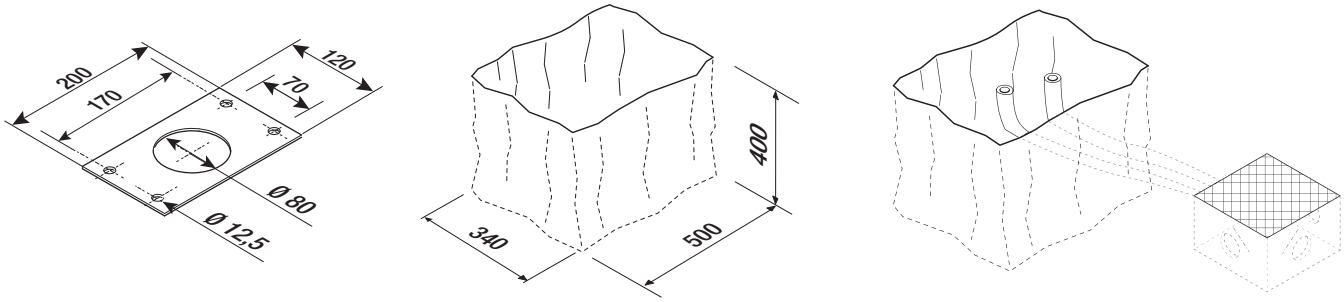

Montaż płyty mocującej

Przygotować skrzynkę fundamentową o wymiarach większych niż wymiary płyty mocującej.
Wprowadzić żelazną kratę do skrzynki fundamentowej w celu uzbrojenia cementu.
Połączyć kotwy montażowe z płytą.

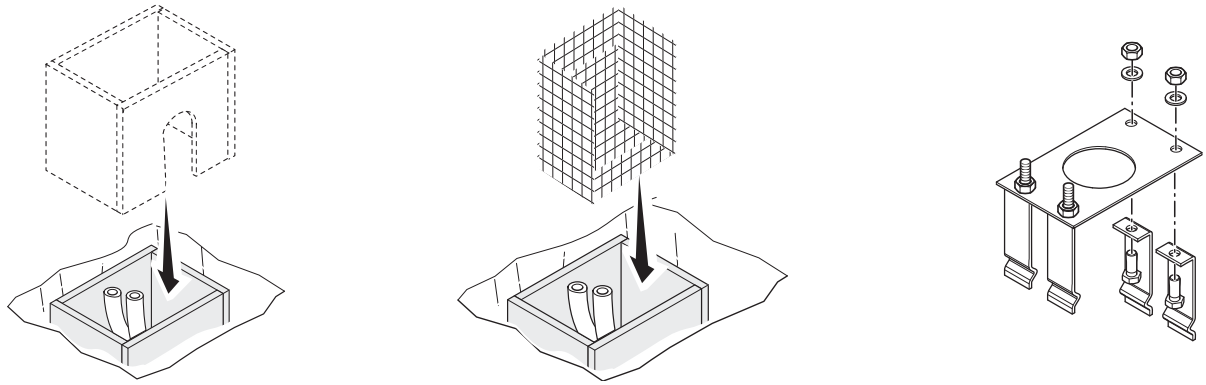

Wprowadzić płytę mocującą do żelaznej kraty.
📖 Rury muszą być przeprowadzone przez przeznaczone do tego otwory.
Wypełnić skrzynkę fundamentową cementem.
📖 Płyta musi być idealnie wypoziomowana, a gwinty śrub muszą być całkowicie na powierzchni.
Odczekać przynajmniej 24 godziny na stwardnienie betonu.
Wyjąć skrzynię fundamentową.

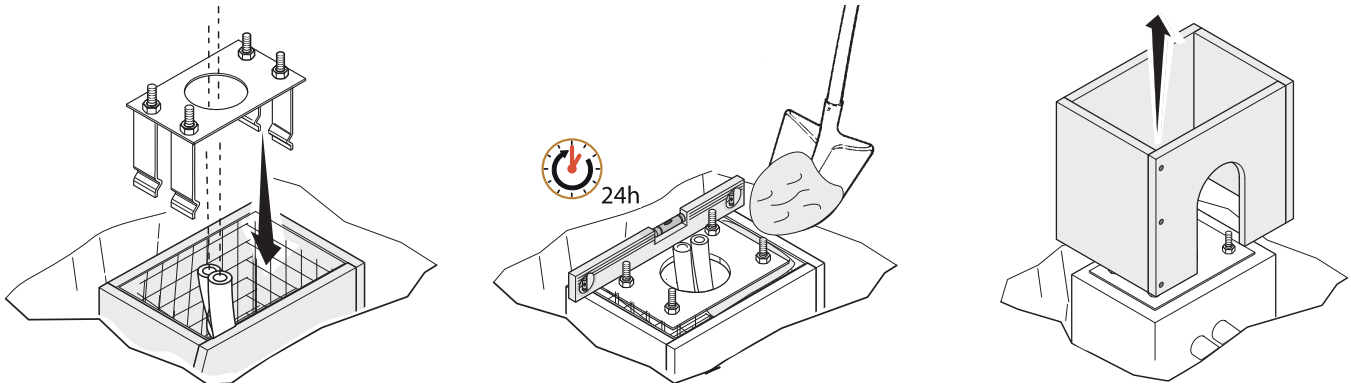

Wypełnić ziemią wykop wokół bloku betonowego.
Zdjąć nakrętki ze śrub.
Włożyć przewody elektryczne do rur i wysunąć na zewnątrz o długości ok. 1500 mm.

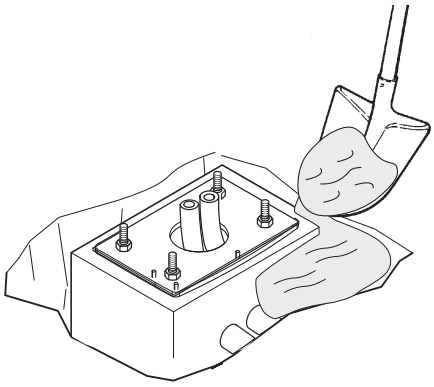

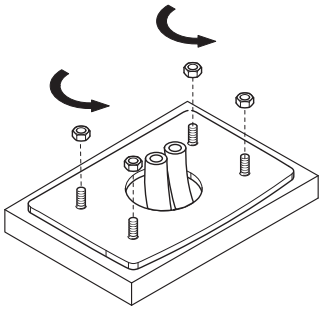

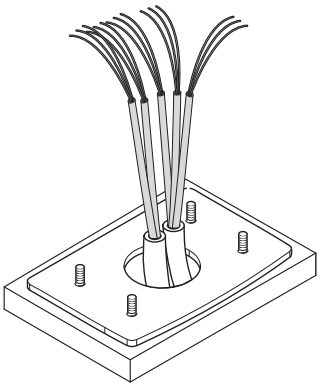

Przygotowanie szlabanu

📖 Napęd nie działa przy otwartej pokrywie.

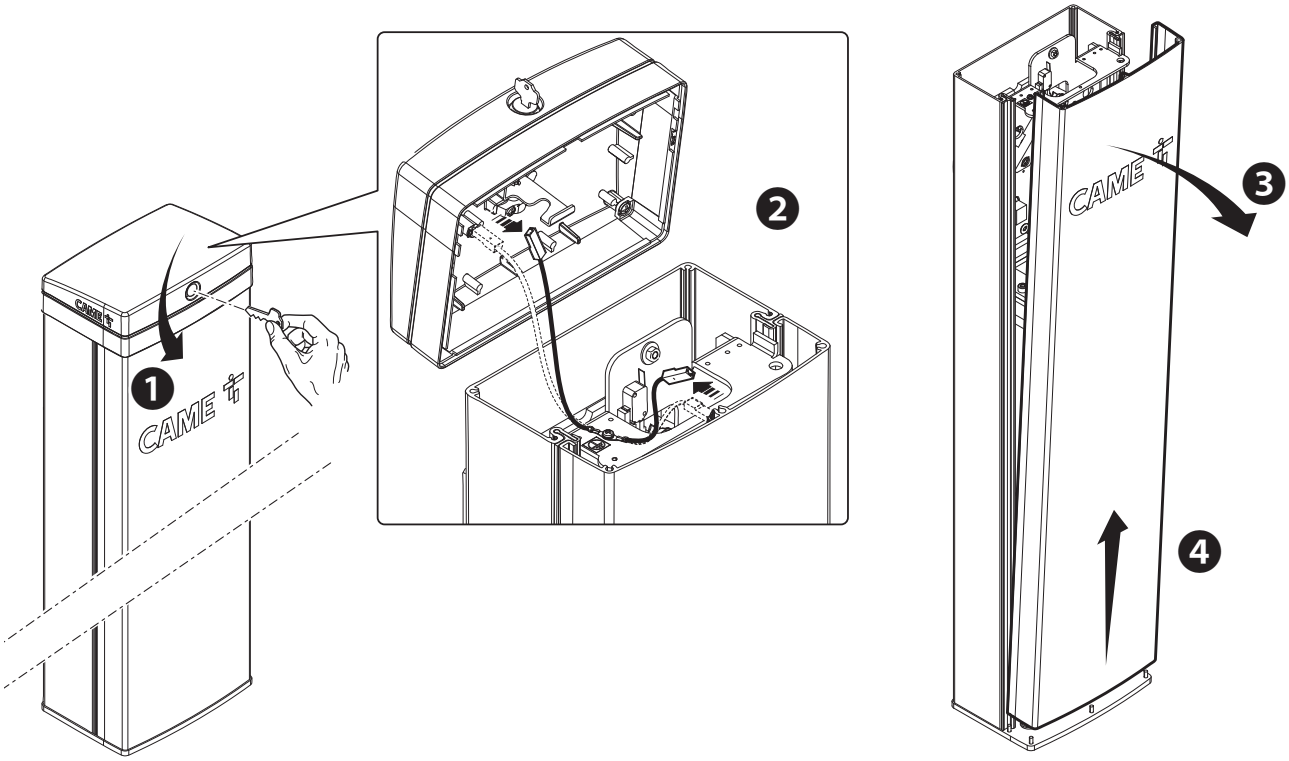

Mocowanie szlabanu

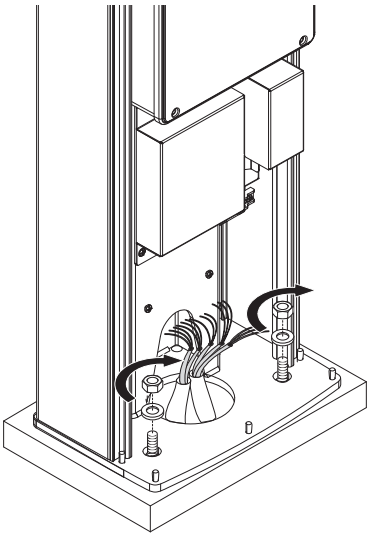

Zmiana kierunku otwierania ramienia

📖 Szlaban jest przygotowany do instalacji lewostronnej.

❶ Sprawdzić, czy ramię dźwigni jest ustawione w pozycji pionowej.
❷ Usunąć blokadę mechaniczną.
❸ Przymocować blokadę mechaniczną po prawej stronie ramienia dźwigni.
❹ Zmienić parametr w funkcji [Kierunek otwierania].

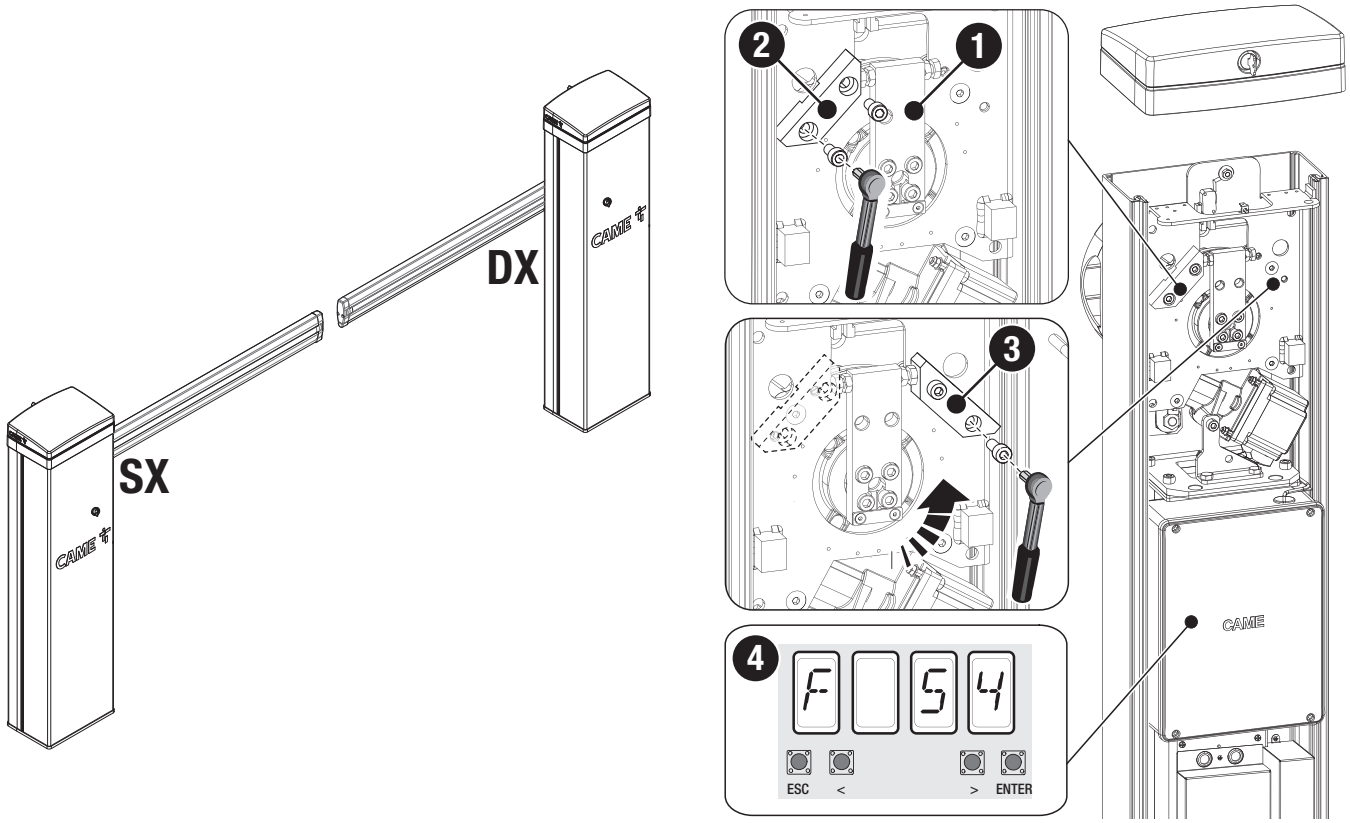

Montaż ramienia

Wprowadzić wzmocnienie do ramienia.

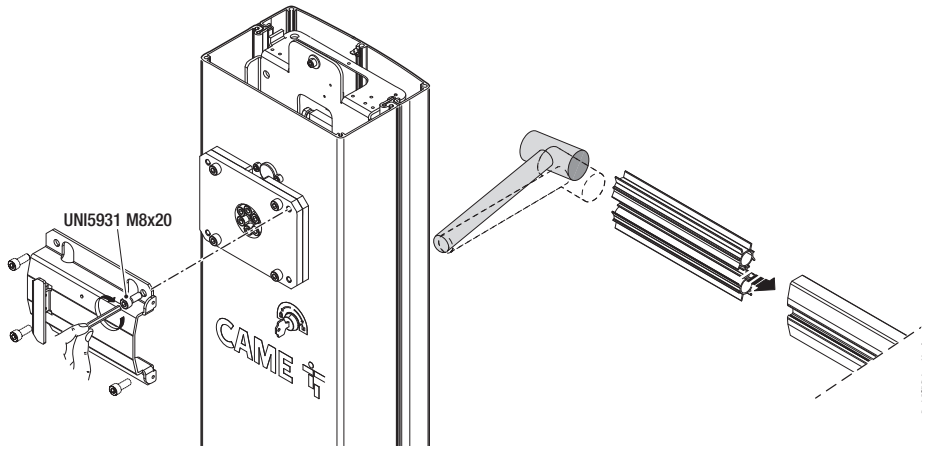

Wprowadzić ramię do kołnierz mocowania.
Mocno dokręcić śruby.

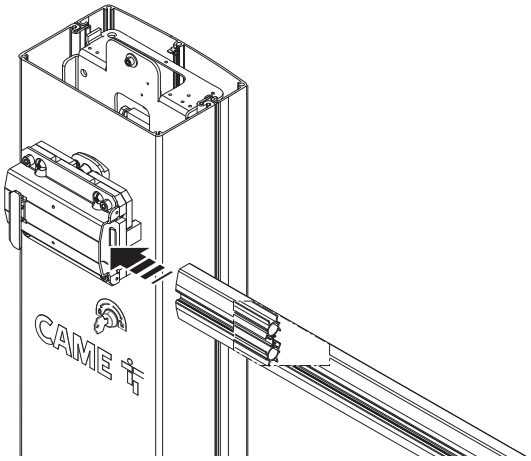

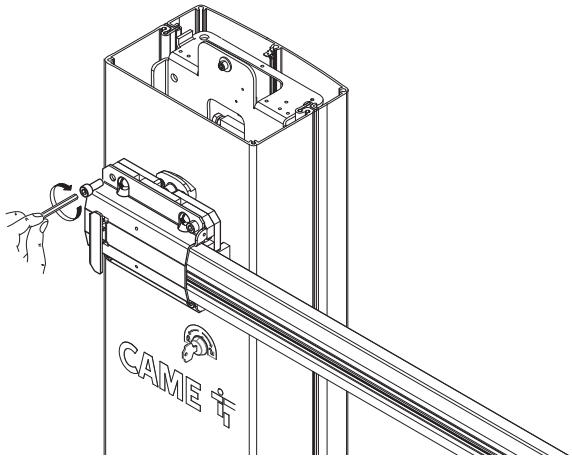

❶ Uciąć części profilu ochronnego rowków na długość krótszą o 10 milimetrów od wymiaru rowka ramienia.
❷ Wprowadzić profile ochronne do odpowiednich kanałów po obu bokach ramienia.
❸ Wprowadzić gumową zaślepkę końcową do odpowiedniej obsady.
❹ Wprowadzić gumowy profil przeciwuderzeniowy do odpowiedniej obsady, dopasowując go do zatyczki końcowej.
❺ Odciąć nadmiar materiału, pozostawiając profil wystający na 7 milimetrów.
❻ Wprowadzić zatyczkę końcową do gumowego profilu do kanału zatyczki zamykającej ramię. Przymocować zatyczkę zamykającą ramię za pomocą odpowiednich śrub.
❼ Założyć osłonę zabezpieczającą przed przecięciem na obejmę uchwytu ramienia i przymocować ją za pomocą dostarczonych śrub.

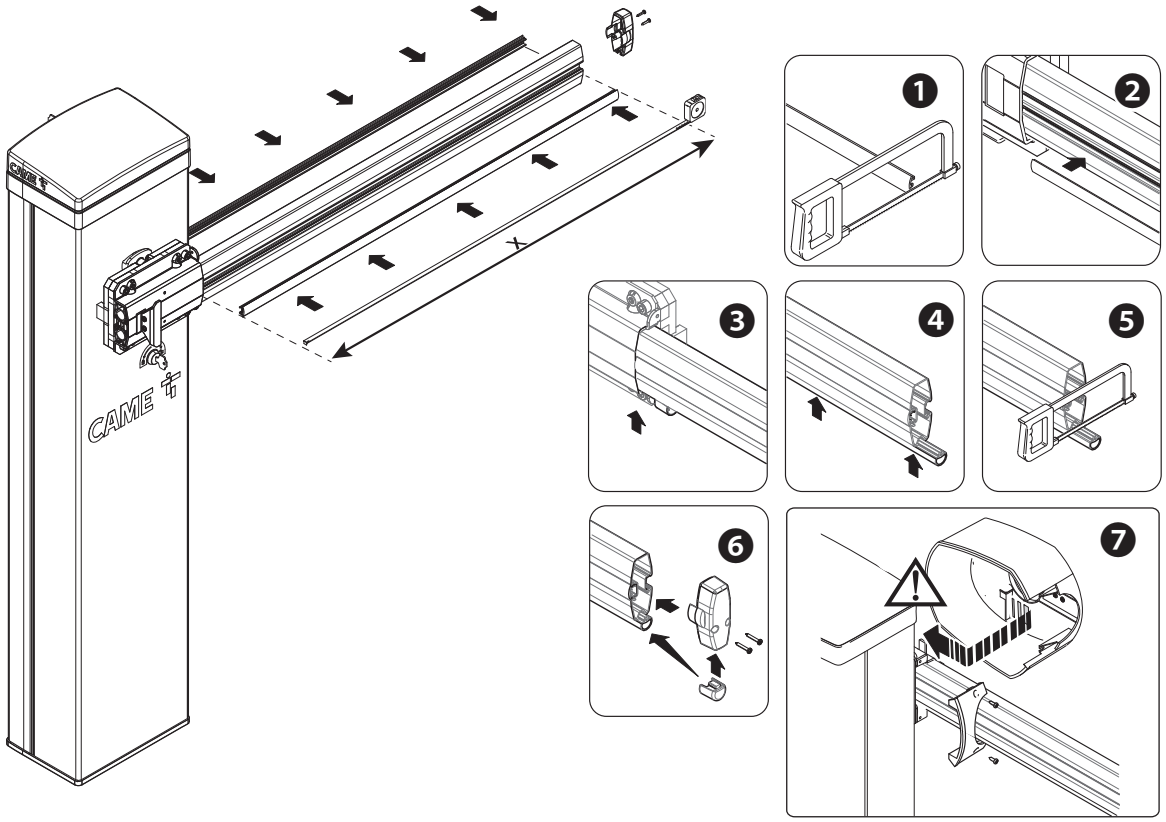

Budowa ramienia

⚠ Przed wyregulowaniem ramienia sprawdzić akcesoria do zastosowania oraz światło przejścia.

📖 Przez ramię zwykłe rozumie się ramię wyposażone w profil ochronny rowka, zatyczkę i gumowy profil.

Przestrzeń użytkowa przejścia / Częstotliwość pracy	< 2,5 m / 80%	< 2,5 m / 100%	2,5 < 2,75 m / 100%	od 2,5 do 3,8 m / 100%
Ramię zwykłe	A1 = 1	A1 = 2	A1 = 1	A1 = 2
Ramię z taśmą LED	A1 = 1	A1 = 2	A1 = 1	A1 = 2
Sprężyny kompensacyjne	NIE	NIE	A1 = 1	A1 = 2

📖 001G02807 Podpora stała OBOWIĄZKOWA dla przejść o szerokości przejazdu powyżej 3 m

📖 Przy A1 = 1, profil szybki, czas otwierania ramienia trwa od 1,2 do 2,5 sekund.

📖 Przy A1 = 2, profil wolny, czas otwierania ramienia trwa od 2,5 do 4 sekund.

Określenie położeń krańcowych przy użyciu mechanicznych wyłączników krańcowych

Sprawdzić czy ramię układa się równoległe do podłoża, gdy znajduje się w położeniu zamkniętym, oraz czy układa się pod kątem około 89° w położeniu otwartym.

Skorygować położenie poziome ramienia

Wysprzęglić motoreduktor.
Otworzyć drzwiczki inspekcyjne.
❶ Kręcić ogranicznikiem mechanicznym aż do uzyskania pożądanego położenia ramienia.
❷ Zablokować ogranicznik za pomocą przeciwnakrętki.
Zasprzęglić motoreduktor

❶

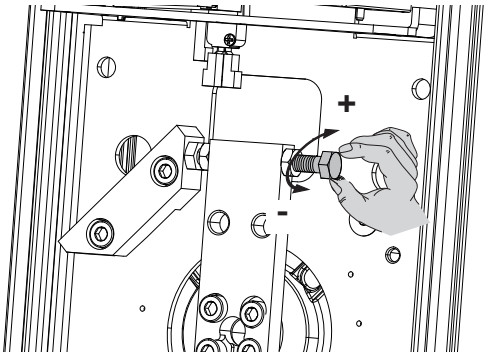

❷

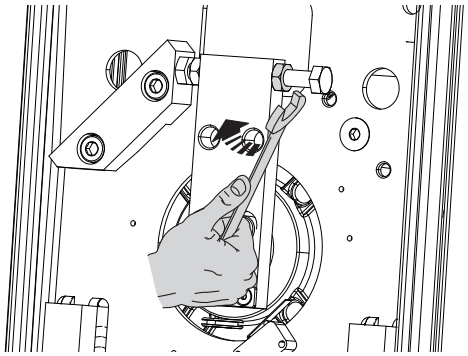

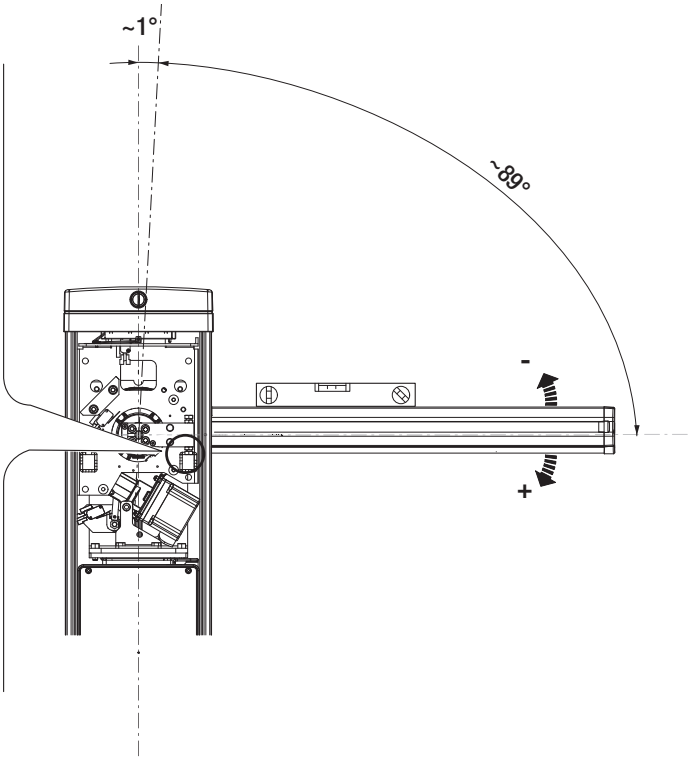

Skorygować położenie pionowe ramienia

Wysprzęglić motoreduktor.
Otworzyć drzwiczki inspekcyjne.
❶ Kręcić ogranicznikiem mechanicznym aż do uzyskania pożądanego położenia ramienia.
❷ Zablokować ogranicznik za pomocą przeciwnakrętki.
Zasprzęglić motoreduktor

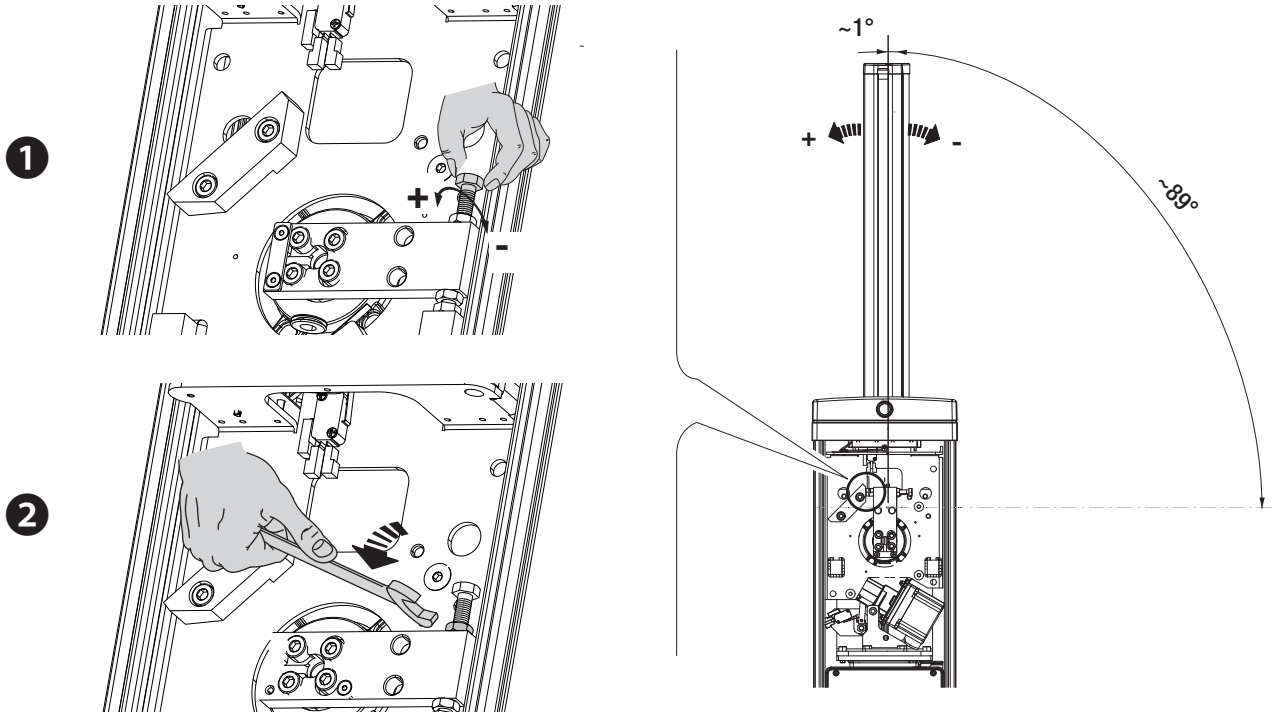

Poprowadzenie kabli elektrycznych

Przewody elektryczne nie mogą się stykać z częściami, które mogą się nagrzewać podczas pracy (na przykład silnik i transformator).

Upewnić się, czy ruchome elementy mechaniczne znajdują się na odpowiedniej odległości od położonego okablowania.

📖 Przewody muszą przebiegać przez ferryt dostarczony w zestawie. ❶

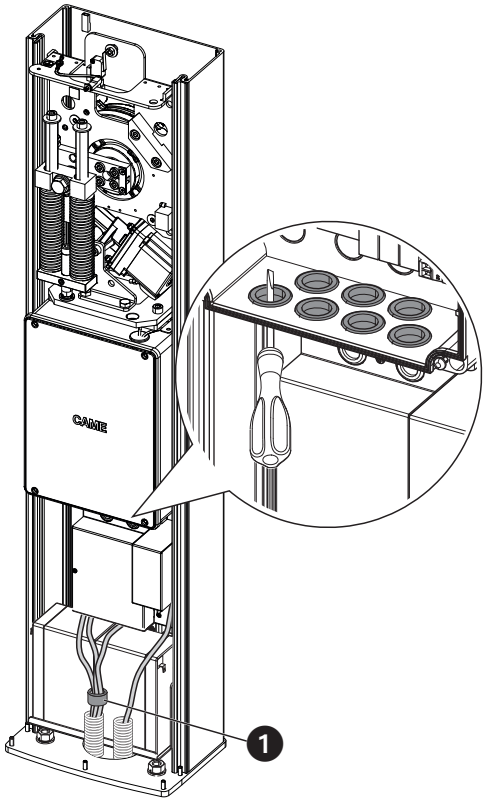

Zasilanie

Podczas każdego etapu montażu należy się upewnić, że prace są wykonywane przy odłączonym napięciu.

⚠ Przed rozpoczęciem prac na panelu sterowania należy odłączyć napięcie sieciowe oraz ewentualne baterie.

Podłączenie do sieci elektrycznej

Ⓝ Przewód neutralny
Ⓛ Przewód fazowy
⏚ Przewód uziemienia
Ⓕ Bezpiecznik sieciowy

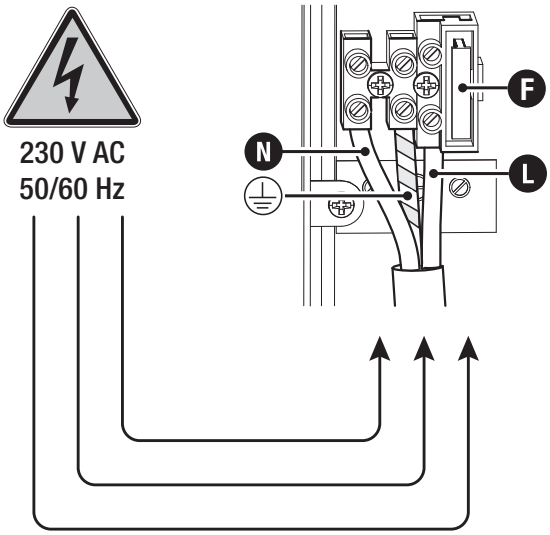

Wyjście zasilania dla akcesoriów

Wyjście dostarcza standardowo napięcie 24 V AC.
Gniazdo dostarcza zasilanie 24 V DC, gdy uruchamiają się akumulatory, jeżeli występują.

📖 Suma prądu pobieranego przez podłączone akcesoria nie może przekraczać wartości 40 W.

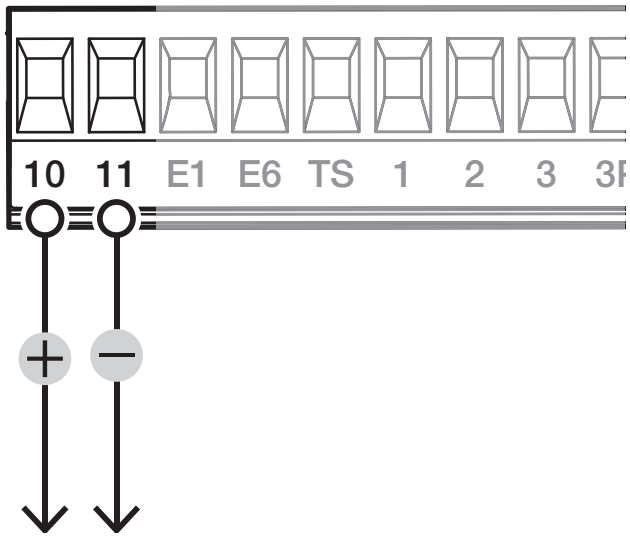

Maksymalne obciążenie styków

Urządzenie	Wyjście	Zasilanie (V)	Moc (W)
Akcesoria	10 - 11	24 AC	40
Dodatkowa lampa	10 - E1	24 AC	20
Lampa ostrzegawcza	10 - E1	24 AC	20
Kontrolka stanu napędu	10 - 5	24 AC	3
Taśma LED RGB	-	-	13,5

Suma prądu pobieranego przez podłączone akcesoria nie może przekraczać wartości 40 W.

Urządzenia sterujące

❶ Antena z przewodem RG58

❷ Czytnik kart

❸ Czytnik kart zbliżeniowych

❹ Klawiatura kodowa

❺ Przycisk ZATRZYMANIE TYMCZASOWE (Styk NC)

Zatrzymuje ramię i wyklucza ewentualną możliwość zamykania automatycznego; po 15 sekundach szlaban powoli się otwiera.

Jeżeli styk nie jest wykorzystywany, musi zostać dezaktywowany na etapie programowania.

❻ Urządzenie sterujące (styk NO)

Funkcja TYLKO OTWIERANIE

Przy włączonej funkcji [TOTMAN (operator obecny)], podłączenie urządzenia sterującego w OTWIERANIU jest obowiązkowe.

❼ Urządzenie sterujące (styk NO)

Funkcja OTWIERANIE CZĘŚCIOWE

Kontakt może być używany wyłącznie do napędów pracujących w trybie sparowanym.

❽ Urządzenie sterujące (styk NO)

Funkcja TYLKO ZAMYKANIE

Przy włączonej funkcji [TOTMAN (operator obecny)], podłączenie urządzenia sterującego w ZAMYKANIU jest obowiązkowe.

❾ Urządzenie sterujące (styk NO)

Funkcja OTWIERANIE–ZAMYKANIE

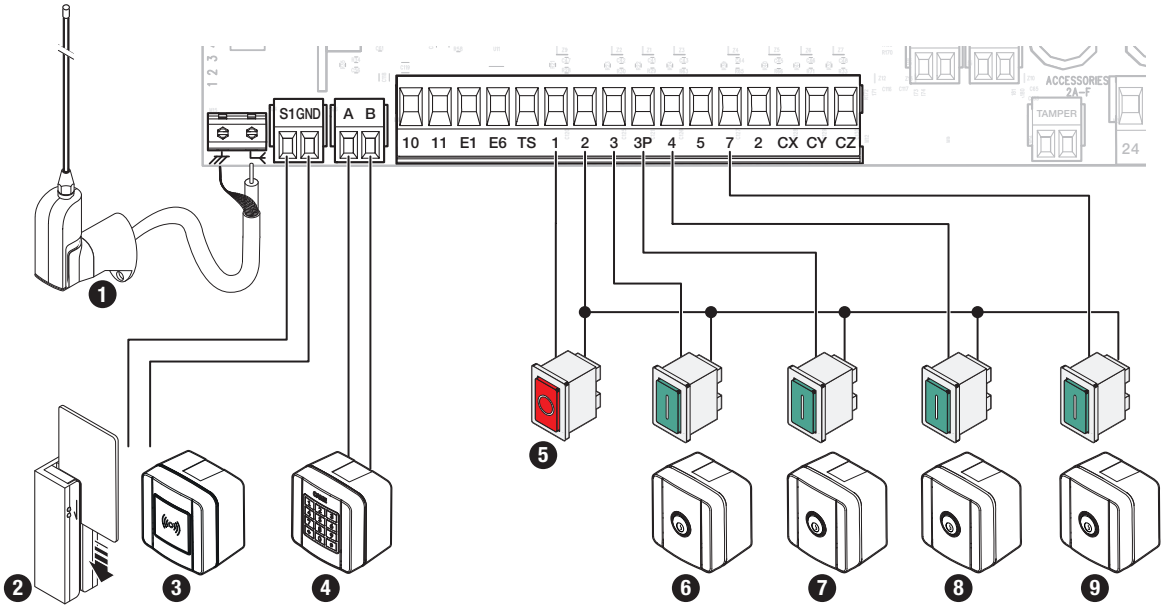

Urządzenia sygnalizacyjne

❶ Dodatkowa lampa

Wzmacnia oświetlenie strefy manewru.

❷ Dodatkowa lampa ostrzegawcza

Miga podczas otwierania i zamykania napędu.

❸ Kontrolka stanu napędu

Sygnalizuje stan napędu.

❹ Taśma LED RGB i/lub pierścień RGB

Migające czerwony diody LED sygnalizują, że napęd jest w ruchu.
Migające czerwony diody LED sygnalizują, że napęd jest otwarty.
Migające czerwony diody LED sygnalizują, że napęd jest zamknięty.
Migające szybko czerwony diody LED sygnalizują, że drzwiczki inspekcyjne są otwarte lub że motoreduktor jest wysprzęglony lub że ramię szlabanu spadło.

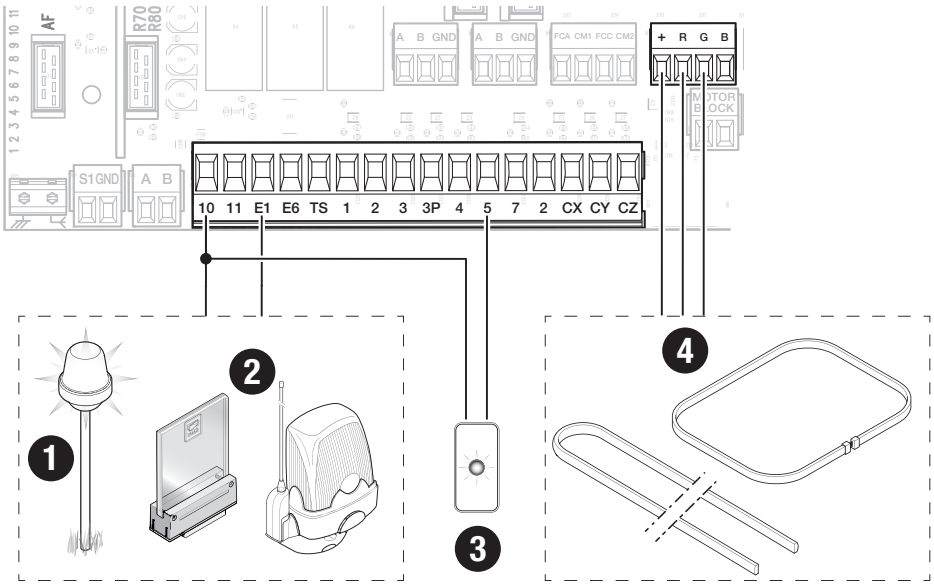

Urządzenia zabezpieczające

Podłączyć urządzenia zabezpieczające do wejść CX, CY i/lub CZ (styki NC).
Podczas programowania skonfigurować rodzaj czynności, która będzie wykonywana przez podłączone do wejścia urządzenie.

📖 Jeżeli nie są używane, styki CX, CY i CZ muszą zostać dezaktywowane na etapie programowania.

Fotokomórki DELTA

Standardowe podłączenie

📖 Mogą być podłączone do większej liczby par fotokomórek.

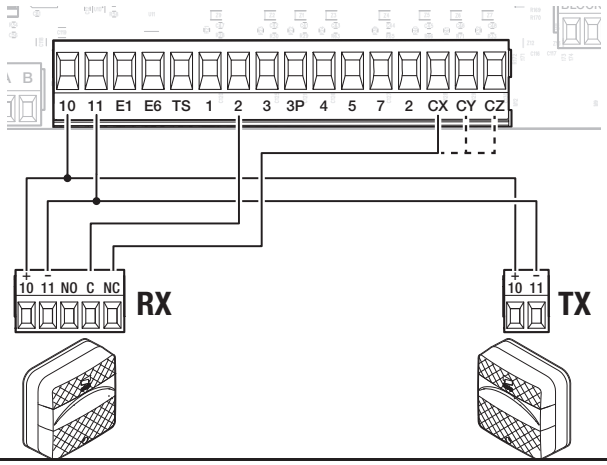

Fotokomórki DELTA

Podłączenie z testem bezpieczeństwa

📖 Mogą być podłączone do większej liczby par fotokomórek.

📖 Patrz funkcja [F5] – test zabezpieczeń.

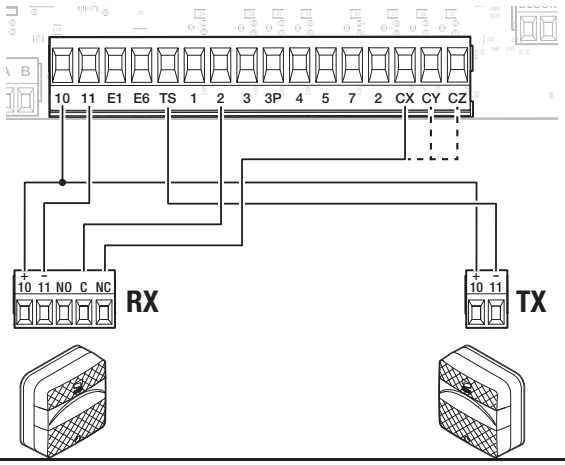

Fotokomórki DIR / DELTA-S

Standardowe podłączenie

📖 Mogą być podłączone do większej liczby par fotokomórek.

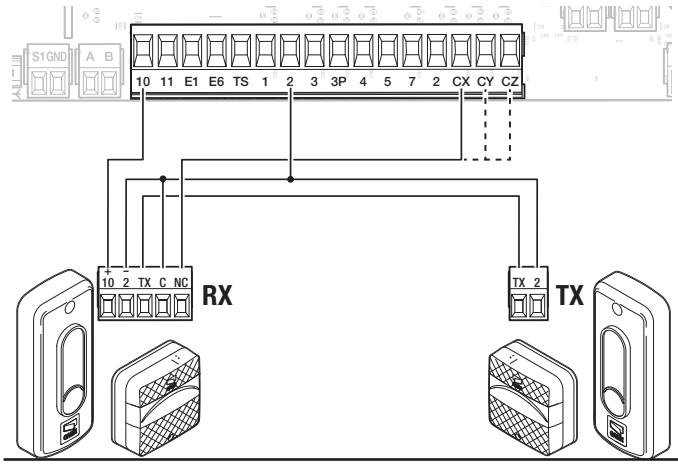

Fotokomórki DIR / DELTA-S

Podłączenie z testem bezpieczeństwa

📖 Mogą być podłączone do większej liczby par fotokomórek.

📖 Patrz funkcja [F5] – test zabezpieczeń.

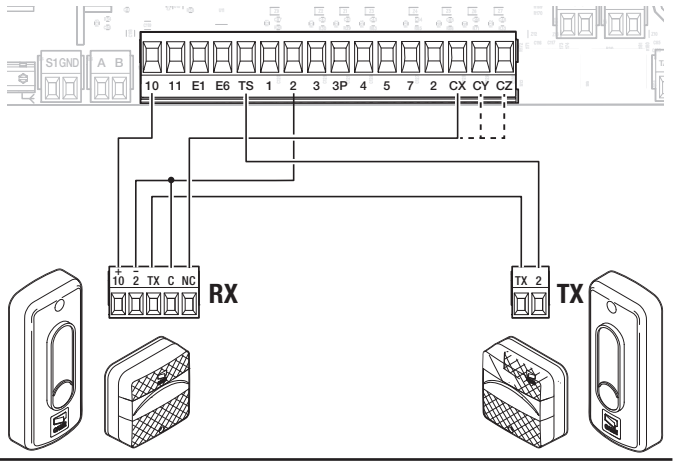

Funkcja przycisków programowania

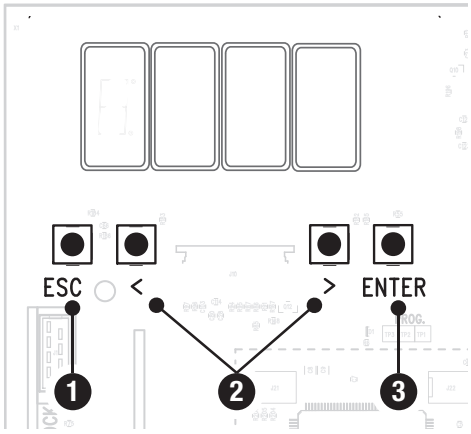

❶ Przycisk ESC

Przycisk ESC pozwala na wykonywanie niżej opisywanych operacji.
Wyjście z menu
Anulowanie dokonanych zmian
Powrót do poprzedniego ekranu
Zatrzymać napęd

❷ Przyciski < >

Przyciski < > pozwalają na wykonywanie opisanych poniżej operacji.
Nawigacja w menu
Zwiększanie lub zmniejszanie wartości
Zamykanie lub otwieranie napędu

❸ Przycisk ENTER

Przycisk ENTER pozwala na wykonywanie opisanych poniżej operacji.
Wejście do menu
Potwierdzenie wyboru

Uruchomienie

📖 Po wykonaniu połączeń elektrycznych przystąpić do uruchomienia. Ta czynność musi zostać wykonana przez doświadczonych i wykwalifikowanych pracowników.

Sprawdzić, czy strefa ruchu jest wolna od przeszkód.
Doprowadzić zasilanie i postępować z niżej opisaną procedurą.

F1 Zatrzymanie tymczasowe
A1 Długość ramienia
A2 Próba silnika
A3 Kalibracja ruchu

📖 Po podłączeniu systemu do zasilania pierwszym manewrem jest zawsze otwieranie; poczekać na zakończenie manewru.

📖 W przypadku wystąpienia nieprawidłowości, wadliwego działania, hałasów, podejrzanych drgań bądź nieoczekiwanego zachowania urządzenia należy natychmiast wcisnąć przycisk ESC lub przycisk STOP.

📖 Jeżeli kontrolka sygnalizacyjna LED miga, oznacza to, że karta elektroniczna nie została jeszcze skalibrowana.

Po zakończeniu uruchamiania sprawdzić prawidłowe działanie urządzenia za pomocą przycisków znajdujących się przy wyświetlaczu. Sprawdzić również, czy akcesoria działają prawidłowo.

Menu funkcji

Zatrzymanie tymczasowe
Zatrzymuje ramię i wyklucza ewentualną możliwość zamykania automatycznego; po 15 sekundach szlaban powoli się otwiera.

F1	Zatrzymanie tymczasowe	OFF (domyślne) ON

Wejście CX
Przypisuje jedną z funkcji do wejścia CX.

F2	Wejście CX	OFF (domyślne) C1 = Ponowne otwarcie podczas zamykania (fotokomórki) C4 = Oczekiwanie z powodu wykrycia przeszkody (fotokomórki) C5 = Natychmiastowe zamykanie z powodu zadziałania ogranicznika przy otwieraniu C7 = Ponowne otwarcie podczas zamykania (listwy bezpieczeństwa) C9 = Natychmiastowe zamykanie z powodu zadziałania ogranicznika przy otwieraniu, z oczekiwaniem na usunięcie przeszkody podczas zamykania C10 = Natychmiastowe zamykanie podczas otwierania, z oczekiwaniem na usunięcie przeszkody podczas zamykania (styk NO) r7 = Ponowne otwarcie podczas zamykania (listwy bezpieczeństwa z rezystorem 8K2)

Wejście CY
Przypisuje jedną z funkcji do wejścia CY.

F3	**Wejście CY**	OFF (domyślne) C1 = Ponowne otwarcie podczas zamykania (fotokomórki) C4 = Oczekiwanie z powodu wykrycia przeszkody (fotokomórki) C5 = Natychmiastowe zamykanie z powodu zadziałania ogranicznika przy otwieraniu C7 = Ponowne otwarcie podczas zamykania (listwy bezpieczeństwa) C9 = Natychmiastowe zamykanie z powodu zadziałania ogranicznika przy otwieraniu, z oczekiwaniem na usunięcie przeszkody podczas zamykania C10 = Natychmiastowe zamykanie podczas otwierania, z oczekiwaniem na usunięcie przeszkody podczas zamykania (styk NO) r7 = Ponowne otwarcie podczas zamykania (listwy bezpieczeństwa z rezystorem 8K2)

Wejście CZ
Przypisuje jedną z funkcji do wejścia CZ.

F4	**Wejście CZ**	OFF (domyślne) C1 = Ponowne otwarcie podczas zamykania (fotokomórki) C4 = Oczekiwanie z powodu wykrycia przeszkody (fotokomórki) C5 = Natychmiastowe zamykanie z powodu zadziałania ogranicznika przy otwieraniu C7 = Ponowne otwarcie podczas zamykania (listwy bezpieczeństwa) C9 = Natychmiastowe zamykanie z powodu zadziałania ogranicznika przy otwieraniu, z oczekiwaniem na usunięcie przeszkody podczas zamykania C10 = Natychmiastowe zamykanie podczas otwierania, z oczekiwaniem na usunięcie przeszkody podczas zamykania (styk NO) r7 = Ponowne otwarcie podczas zamykania (listwy bezpieczeństwa z rezystorem 8K2)

Test urz. zabezpieczających
Uruchamia kontrolę prawidłowego działania fotokomórek podłączonych do wejść, po każdym poleceniu otwarcia i zamknięcia.

F5	**Test urz. zabezpieczających**	OFF (domyślne) 1 = CX 2 = CY 3 = CZ 4 = CX+CY 5 = CX+CZ 6 = CY+CZ 7 = CX+CY+CZ

Totman (Operator obecny)
Przy aktywnej funkcji, ruch napędu (otwieranie lub zamykanie) zostaje przerwany, gdy przycisk na urządzeniu sterującym zostaje zwolniony.

📖 Aktywacja funkcji wyklucza wszystkie inne urządzenia sterujące.

F6	**Totman (Operator obecny)**	OFF (domyślne) ON

Przeszkoda przy zatrzymanym silniku
Przy aktywnej funkcji ramię pozostanie nieruchome, jeżeli urządzenia zabezpieczające wykryją przeszkodę. Funkcja działa przy zamkniętym ramieniu lub po całkowitym zatrzymaniu.

F9	**Przeszkody przy zatrzymanym silniku**	OFF (domyślne) ON

Kontrolka – otwieranie
Sygnalizuje stan szlabanu.

F10	**Kontrolka – otwieranie**	0 = Zapalona kontrolka (ust. fabryczne) - Kontrolka pozostaje zapalona, gdy ramię jest w ruchu lub otwarte. 1 = Migająca kontrolka - Kontrolka miga co pół sekundy, gdy szlaban się otwiera, i pozostaje zapalona, gdy szlaban jest otwarty. Kontrolka miga co sekundę, gdy szlaban się zamyka, i pozostaje zgaszona, gdy szlaban jest zamknięty.

Typ czujnika
Służy do ustawiania rodzaju urządzenia sterującego.

F14	**Typ czujnika**	0 = Czytnik kart zbliżeniowych 1 = Klawiatura (ust. domyślne)

Blokada elektryczna
Pozwala na wybór trybu aktywacji blokady elektrycznej podczas etapów ruchu ramienia.

📖 Tylko do GPT40AGL, ustawienie domyślne parametru to [3].

F17	**Blokada elektryczna**	OFF (domyślne) 1 = Blokada elektryczna jest dezaktywowana podczas otwierania szlabanu i pozostaje dezaktywowana aż do momentu ponownego zamknięcia szlabanu. 3 = Blokada elektryczna jest dezaktywowana podczas manewru otwierania lub zamykania szlabanu, ale aktywuje się, gdy szlaban jest otwarty lub zamknięty.

Lampka E1
Pozwala na wybór rodzaju urządzenia podłączonego do wyjścia.

F18	**Lampka E1**	0 = Lampa ostrzegawcza (ust. domyślne) 1 = Lampa cyklu 📖 Lampa pozostaje wyłączona, jeżeli czas zamykania automatycznego nie jest ustawiony.

Zamykanie automatyczne
Ustawia czas, który musi upłynąć przed uruchomieniem zamykania automatycznego, po osiągnięciu położenia krańcowego otwarcia.

📖 Funkcja nie uruchamia się w przypadku, gdy zadziałają urządzenia zabezpieczające, które wykrywają przeszkody, po zatrzymaniu całkowitym albo w przypadku braku zasilania.

F19	**Zam. automatyczne**	OFF (domyślne) Od 1 od 180 sekund

Czas wstępnego migania
Ustawia czas wcześniejszego włączenia lampy ostrzegawczej przed każdym manewrem.

F21	**Czas wstępnego migania**	OFF (domyślne) Od 1 od 10 sekund

Prędkość otwierania
Ustawia prędkość otwierania (wartość procentowa prędkości maksymalnej).

📖 Wartości procentowe dostosowują się automatycznie do wartości wprowadzonej do funkcji [Długość ramienia]

F28	**Prędkość otwierania**	od 60% do 100% (ust. domyślne 70%)

Prędkość zamykania
Ustawia prędkość zamykania (wartość procentowa prędkości maksymalnej).

📖 Wartości procentowe dostosowują się automatycznie do wartości wprowadzonej do funkcji [Długość ramienia]

F29	Prędkość zamykania	od 60% do 100% (ust. domyślne 50%)

Czułość w trakcie pracy
Regulacja czułości przy wykrywaniu przeszkód podczas ruchu.

F34	Czułość w trakcie pracy	od 10% do 100% (ust. domyślne 100%) - 10% = maksymalna czułość – 100% = minimalna czułość

RSE1
Konfiguruje funkcję, którą musi spełniać karta wpięta do gniazda RSE1.

F49	RSE1	OFF (domyślne) 1 = Parowany 4 = Śluza

Zapisywanie danych
Zapisuje na urządzeniu przenośnym (karta pamięci lub pendrive USB) dane dotyczące użytkowników, ustawień czasowych i konfiguracji.

📖 Funkcja jest wyświetlana tylko, gdy pamięć przenośna jest wprowadzona do portu USB lub gdy karta jest wprowadzona do gniazda na płycie elektronicznej.

F50	Zapisywanie danych	OFF (domyślne) ON

Odczyt danych
Ładuje z urządzenia przenośnego (karta pamięci lub pendrive USB) dane dotyczące użytkowników, ustawień czasowych i konfiguracji.

📖 Funkcja jest wyświetlana tylko, gdy pamięć przenośna jest wprowadzona do portu USB lub gdy karta jest wprowadzona do gniazda na płycie elektronicznej.

F51	Odczyt danych	OFF (domyślne) ON

Przekazywanie parametrów MASTER-SLAVE
Uruchom współdzielenie zaprogramowanych parametrów na szlabanie Master ze szlabanem Slave.

📖 Pojawia się tylko, gdy funkcja F49 jest ustawiona na działanie w trybie Sprzężony lub Śluza.

F52	Przekazywanie parametrów MASTER-SLAVE	OFF (domyślne) ON

Kierunek otwierania
Ustawia kierunek otwierania ramienia.

F54	Kierunek otwierania	0 = W lewo (ust. domyślne) 1 = W prawo

Adres CRP
Przypisuje unikalny kod identyfikacyjny (adres CRP) płycie elektronicznej. Funkcja jest wymagana w przypadku większej liczby napędów podłączonych za pośrednictwem CRP.

F56	Adres CRP	od 1 do 255

Prędkość RSE
Ustawia prędkość komunikacji systemu połączenia zdalnego w porcie RSE1.

F63	Prędkość RSE	0 = 1200 b/s 1 = 2400 b/s 2 = 4800 b/s 3 = 9600 b/s 4 = 14 400 b/s 5 = 19 200 b/s 6 = 38 400 b/s (ust. domyślne) 7 = 57 600 b/s 8 = 115 200 b/s

Sygnalizacja FCA FCC
Konfiguruje tryb, w którym wyjścia FCA i FCC sygnalizują stan ramienia.

F70	Sygnalizacja FCA FCC	OFF (domyślne) 1 = Impuls Gdy ramię osiąga położenie krańcowe (przy otwieraniu lub przy zamykaniu), styk FCA-CM1 lub FCC-CM2 zamyka się na jedną sekundę. 2 = Stały Gdy ramię osiąga położenie krańcowe (przy otwieraniu lub przy zamykaniu), styk FCA-CM1 lub FCC-CM2 zamyka się i pozostaje zamknięty. 3 = Niestandardowy Styk FCA-CM1 jest zamknięty z ramieniem w położeniu krańcowym otwierania oraz podczas manewru otwierania. Styk FCC-CM2 jest zamknięty z ramieniem w położeniu krańcowym zamykania oraz podczas manewru zamykania.

Licznik otwierania
Przy aktywnej funkcji możliwe jest wysyłanie serii poleceń otwarcia odpowiadającej liczbie pojazdów, którym chce się umożliwić przejazd. Funkcja może być aktywowana tylko przez urządzenia sterowania podłączone do kontaktu 2-3. Wejście, do którego jest podłączony kontakt magnetyczny, gdzie podłączona jest spirala licząca przejeżdżające pojazdy, musi być zaprogramowane w taki sposób, aby działać w trybie C5/C9/C10; po zakończeniu liczenia przejazd zostaje zamknięty.

F75	Licznik otwierania	OFF (domyślne) ON

Wykrywa opadnięcie ramienia
Aktywuje styk na tabliczce zaciskowej ARM do wykrywania opadania ramienia.

F78	Wykrywa opadnięcie ramienia	OFF (ust. domyślne) ON

Nowy użytkownik
Pozwala na zarejestrowanie maksymalnie 250 użytkowników i przypisanie każdemu z nich jednej z dostępnych funkcji.

📖 Operacja może zostać wykonana za pośrednictwem nadajnika lub innego urządzenia sterującego. Karty zarządzające urządzeniami sterującymi (AF – R700 – R800) muszą być wpięte w gniazda.

📖 Pobrać z portalu docs.came.com formularz LISTA ZAREJESTROWANYCH UŻYTKOWNIKÓW, wpisując L20180423.

U1	Nowy użytkownik	1 = Krok po kroku 3 = Otwieranie 4 = Otwieranie częściowe Gdy szlaban jest w trybie [Sparowany], polecenie [Częściowe otwieranie] otwiera szlaban Master. 1 -Wybrać funkcję, którą zamierza się przypisać użytkownikowi. 2 -Nacisnąć ENTER, aby potwierdzić. Pojawi się prośba o wprowadzenie kodu użytkownika. 3 -Wysłać kod do urządzenia sterującego. Powtórzyć procedurę, aby wprowadzić innych użytkowników.

Usuń użytkownika
Pozwala na usunięcie jednego z zarejestrowanych użytkowników.

U2	**Usuń użytkownika**	OFF (domyślne) ON Nr: 1 > 250 Użyć strzałek, aby wybrać numer przypisany do użytkownika, którego chce się usunąć. Alternatywnie można uruchomić urządzenie sterujące przypisane do użytkownika, którego chce się usunąć. Nacisnąć ENTER, aby potwierdzić.

Usuń wszystkich
Usuwa wszystkich zarejestrowanych użytkowników.

U3	**Usuń wszystkich**	OFF (domyślne) ON

Dekodowanie radiowe
Pozwala na wybór rodzaju kodowania radiowego nadajników uprawnionych do sterowania napędem.

📖 Po wyborze rodzaju kodowania nadajników radiowych [kod zmienny] lub [TW key block] skasowane zostaną wszelkie nadajniki z poprzednio zapisanym innym rodzajem kodowania radiowego.

U4	**Dekodowanie radiowe**	1 = Wszystkie (ust. domyślne) 2 = Kod zmienny 3 = TW Key Block

Długość ramienia
Ustawienie długości ramienia.

A1	**Długość ramienia**	1 = aż do 2,5 m (ust. fabryczne) 2 = od 2,5 do 3,8 m

Próba silnika
Kontrola prawidłowego kierunku otwierania ramienia.

📖 Jeżeli przyciski nie wykonują poleceń w sposób prawidłowy, należy odwrócić kierunek otwierania ramienia.

A2	**Próba silnika**	ON = aby aktywować TEST. Przycisk > uruchamia silnik – obroty zgodne z ruchem wskazówek zegara. Przycisk < uruchamia silnik – obroty przeciwne do ruchu wskazówek zegara.

Kalibracja ruchu
Uruchamia funkcję samouczenia biegu.

A3	**Kalibracja ruchu**	ON = aby aktywować kalibrację

Resetowanie parametrów
Przywraca ustawienia fabryczne z wyjątkiem funkcji: [Dekodowanie radiowe], [Długość ramienia] i ustawienia dotyczące kalibracji biegu.

A4	**Resetowanie parametrów**	OFF (domyślne) ON

Liczniki manewrów
Pozwala na wyświetlenie liczby manewrów wykonanych przez napęd (1 = 1000 manewrów).

A5	**Liczniki manewrów**	

Wersja FW
Wyświetla numer wersji oprogramowania układowego i zainstalowanych GUI.

H1	Wersja FW	

Aktualizuje OU z USB
Aktualizuje wersję oprogramowania układowego urządzenia.

📖 Funkcja jest wyświetlana tylko w przypadku wprowadzenia pamięci przenośnej do portu USB.

📖 Upewnić się, że pamięć przenośnia zawiera plik aktualizacji oprogramowania układowego.

H2	Aktualizuje OU z USB	OFF (domyślne) ON

Eksportowanie/importowanie danych

❶ Wsunąć pamięć przenośną do portu USB.
❷ Nacisnąć przycisk Enter, aby uzyskać dostęp do funkcji programowania.
❸ Korzystać ze strzałek, aby wybrać żądaną funkcję.

📖 Funkcje są wyświetlane tylko w przypadku wprowadzenia pamięci przenośnej do portu USB.

-Zapisywanie danych
Zapisuje na urządzeniu przenośnym (karta pamięci lub pendrive USB) dane dotyczące użytkowników, ustawień czasowych i konfiguracji.
-Odczyt danych
Ładuje z urządzenia przenośnego (karta pamięci lub pendrive USB) dane dotyczące użytkowników, ustawień czasowych i konfiguracji.
-Aktualizuje OU z USB
Aktualizuje wersję oprogramowania układowego urządzenia.

📖 Upewnić się, że pamięć przenośnia zawiera plik aktualizacji oprogramowania układowego.

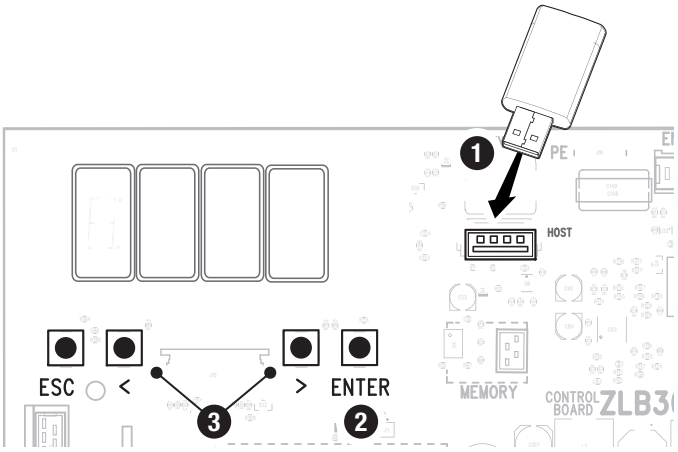

OPERACJE KOŃCOWE

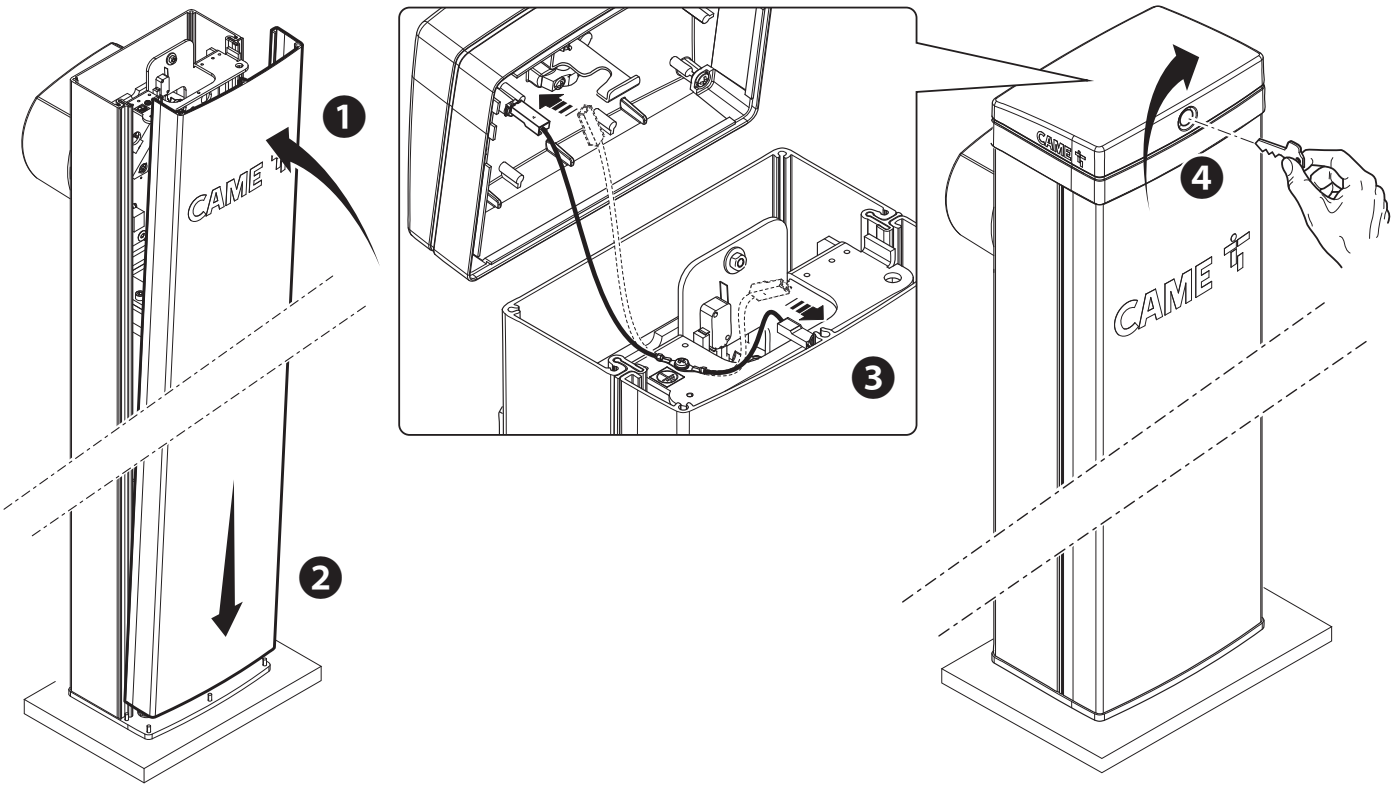

DZIAŁANIE W TRYBIE PAROWANYM

Jedno wspólne sterowanie dwoma połączonymi napędami.

Połączenia elektryczne

Połączyć dwie płyty elektroniczne za pomocą kabla UTP CAT 5.
Wprowadzić kartę RSE w obie płyty elektroniczne za pomocą gniazda RSE_1.
Przeprowadzić podłączenie elektryczne urządzeń i akcesoriów.

📖 Informacje na temat połączeń elektrycznych urządzeń i akcesoriów zawarto w rozdziale POŁĄCZENIA ELEKTRYCZNE.

📖 Urządzenia i akcesoria muszą zostać podłączone na płycie elektronicznej, która zostanie ustawiona jako MASTER.

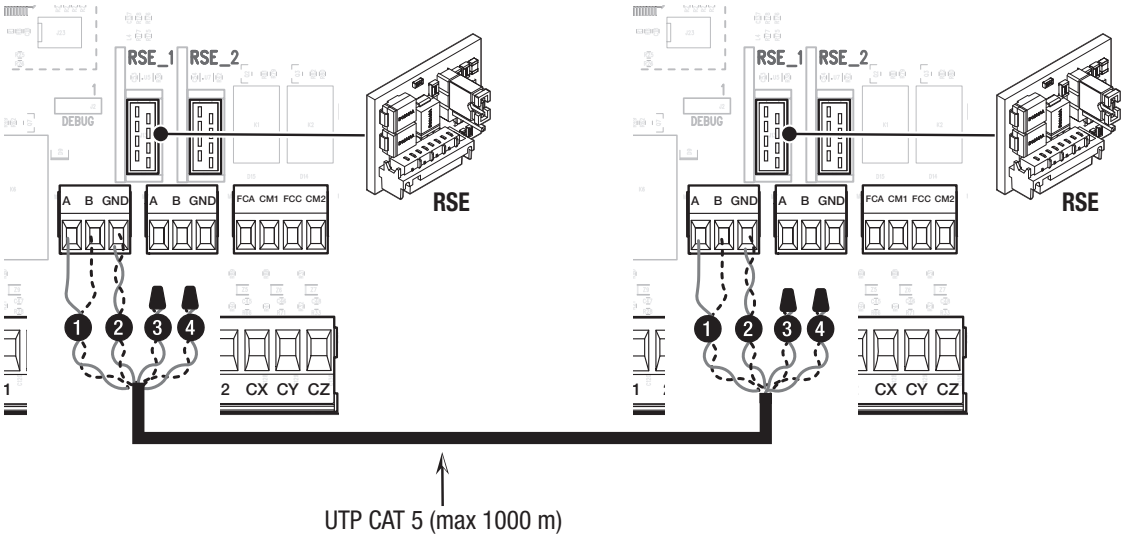

Programowanie

📖 Wszystkie niżej opisane operacje programowania muszą być wykonywane wyłącznie na płycie elektronicznej ustawionej jako MASTER.
Wykonać konfiguracje portu RSE_1 w [Sprzężony].
Uruchomić współdzielenie zaprogramowanych parametrów na szlabanie Master ze szlabanem Slave.

📖 Po programowaniu napędu MASTER w [Parowany] drugi napęd zyskuje automatycznie status SLAVE.

Zapisywanie użytkowników

📖 Wszystkie operacje zapisywania użytkowników muszą być wykonywane wyłącznie na płycie elektronicznej ustawionej jako MASTER.

📖 Operacje zapisywania użytkowników – patrz funkcja [Nowy użytkownik].

Sposób działania

❶ Polecenie OTWIERANIE-ZAMYKANIE (2-7), TYLKO OTWIERANIE (2-3) lub TYLKO ZAMYKANIE (2-4)
❷ Polecenie OTWIERANIE CZĘŚCIOWE (2-3P)

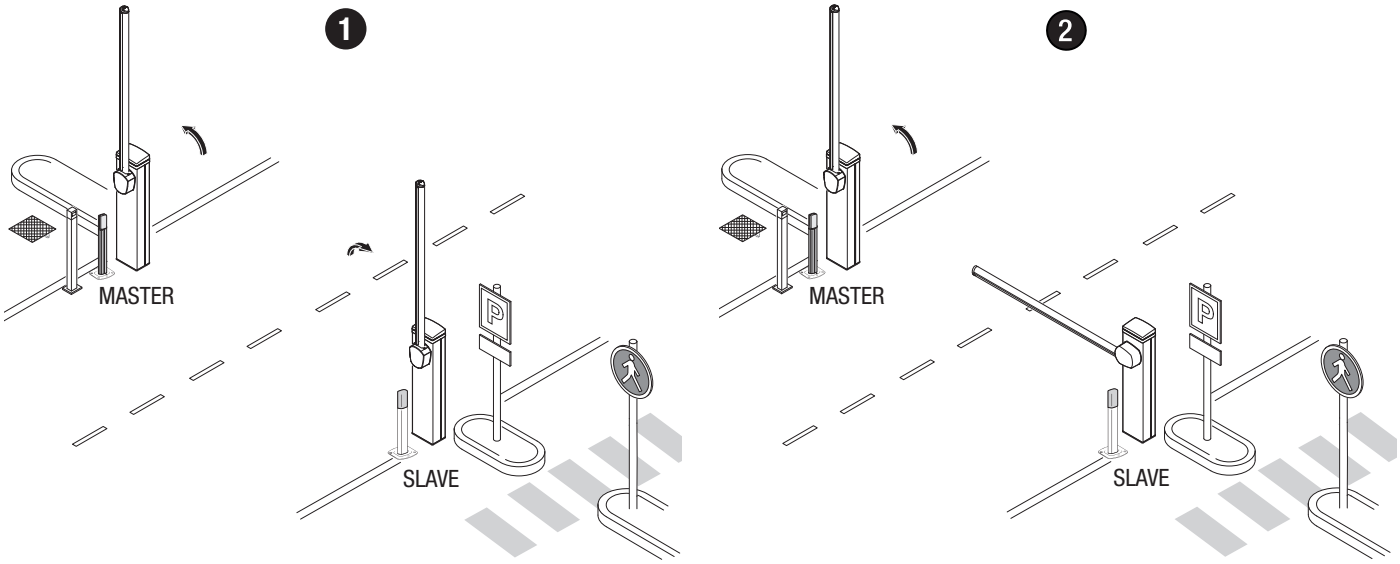

DZIAŁANIE W TRYBIE ŚLUZY

Otwarcie pierwszego szlabanu, przejazd pojazdu, zamknięcie pierwszego szlabanu, otwarcie drugiego szlabanu, przejazd pojazdu i zamknięcie drugiego szlabanu.

Połączenia elektryczne

Połączyć dwie płyty elektroniczne za pomocą kabla UTP CAT 5.
Wprowadzić kartę RSE w obie płyty elektroniczne za pomocą gniazda RSE_1.
Przeprowadzić podłączenie elektryczne urządzeń i akcesoriów.

📖 Informacje na temat połączeń elektrycznych urządzeń i akcesoriów zawarto w rozdziale POŁĄCZENIA ELEKTRYCZNE.

📖 Urządzenia sterujące i zabezpieczające muszą zostać podłączone do obu płyt elektronicznych.

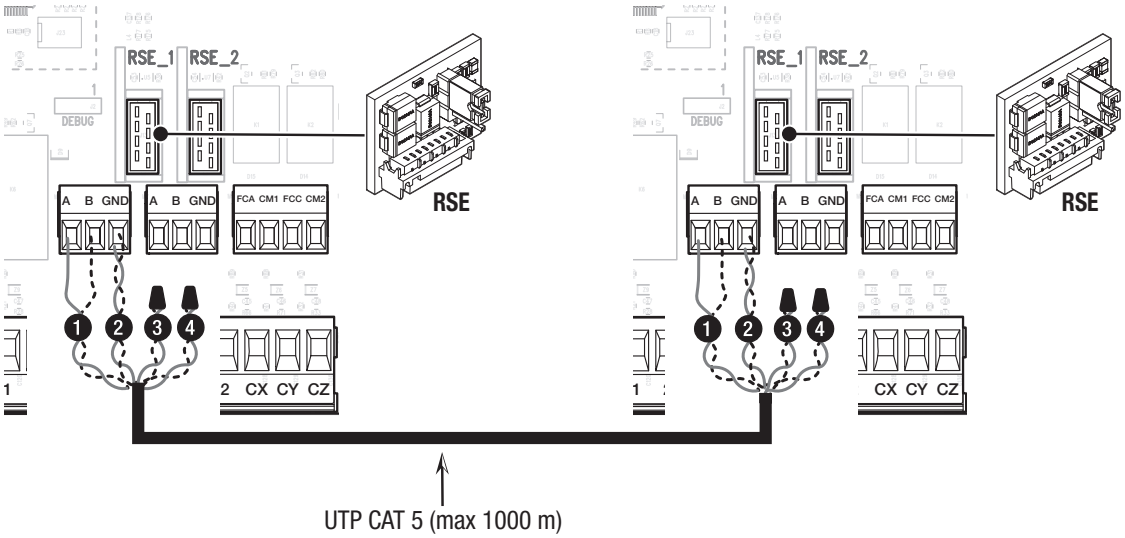

Programowanie

Na jednym ze szlabanów ustawić funkcję [RSE_1] na [Śluza].
Aktywować funkcję [Zam. automatyczne] na obu płytach elektronicznych.

Zapisywanie użytkowników

📖 Operacje zapisywania użytkowników – patrz funkcja [Nowy użytkownik].

📖 Przy programowaniu użytkowników nie należy używać polecenia OTWIERANIE CZĘŚCIOWE 2-3P.

Sposób działania

❶ Polecenie TYLKO OTWIERANIE (2-3) na szlabanie A

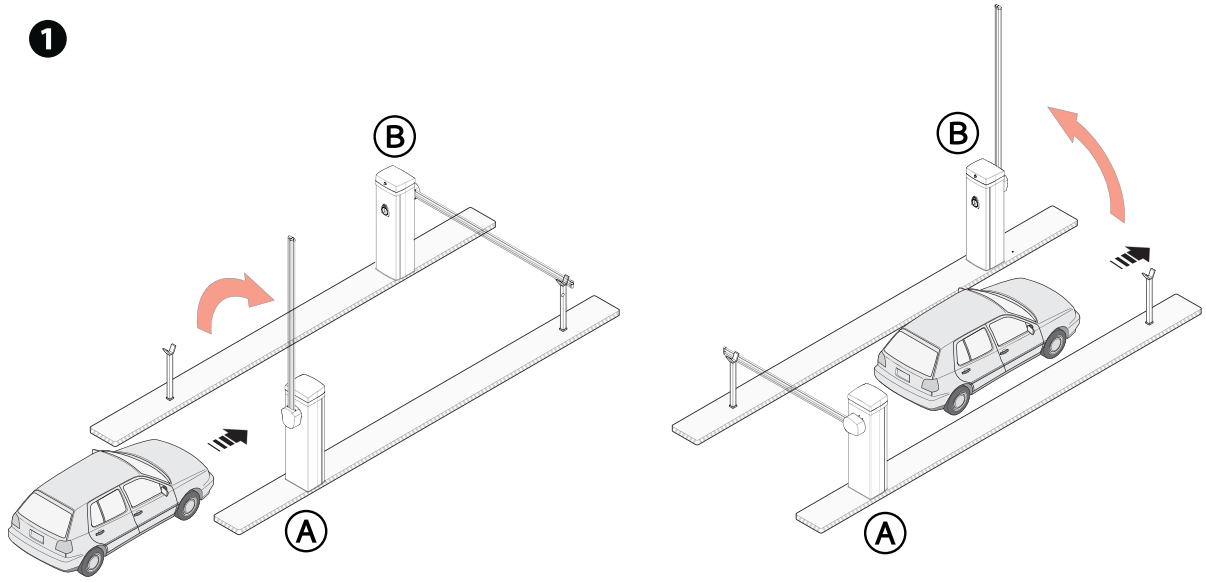

❷ Polecenie TYLKO OTWIERANIE (2-3) na szlabanie B

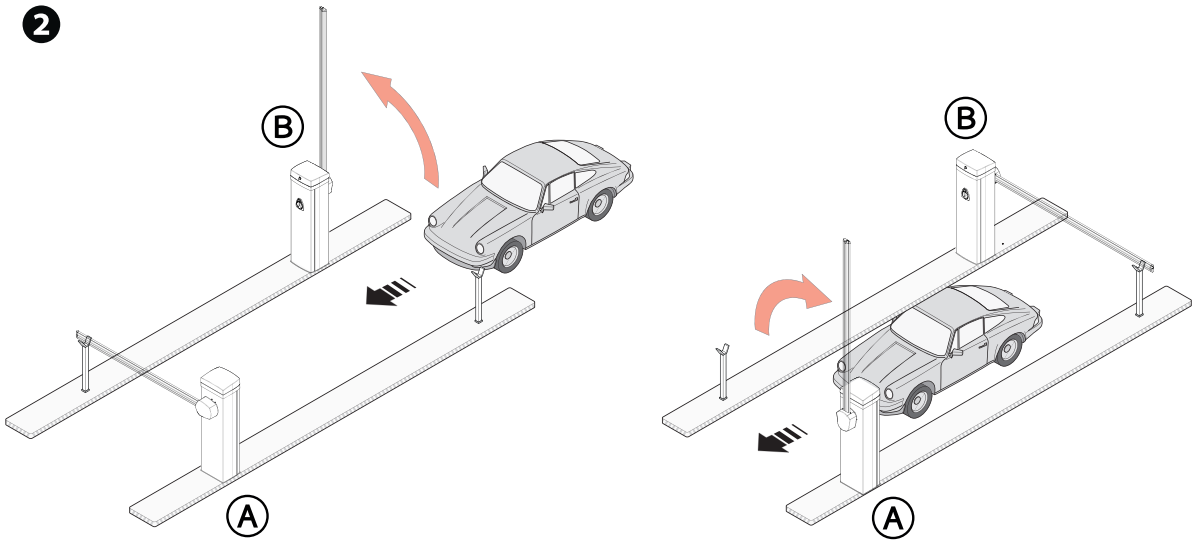

❸ Polecenie OTWIERANIE-ZAMYKANIE (2-7) na szlabanie A lub B dla otwarcia awaryjnego

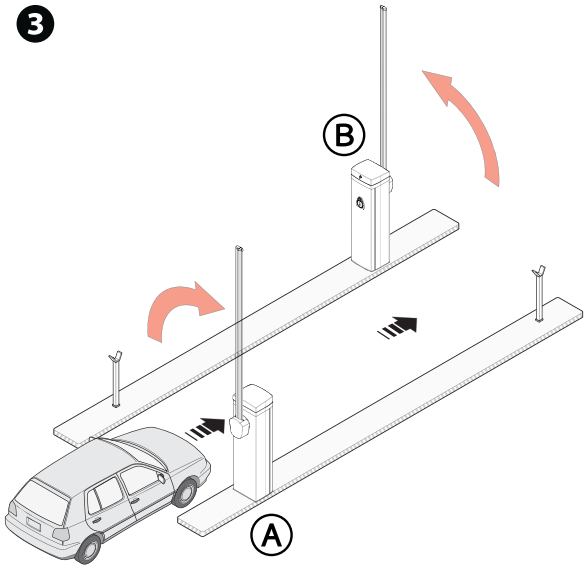

MCBF

Modele	GPT40
Ramię std L=3,05 m	4.000.000
Ramię L = 4,05 m	-0%
Ramię L = 3,05 m z przegubem	-0%
Ramię L = 4,05 m z przegubem	-0%

📖 Szlaban GARD PT został zaprojektowany do wykonania do 4 milionów cykli. Dzięki bardzo wydajnemu silnikowi bezszczotkowemu zapewnia wysoką niezawodność i wymaga niewielkiej konserwacji.

📖 Dana MCBF dotyczy wyłącznie szlabanu i nie odnosi się do żadnego z mających zastosowanie akcesoriów.

📖 Procenty wskazują wartość, o jaką należy zmniejszyć liczbę cykli w zależności od rodzaju i liczby zainstalowanych akcesoriów.

⚠ Rodzaj interwencji oraz częstotliwość konserwacji są ustalane przez instalatora w zależności od użytkowania, miejsca instalacji i liczby cykli dziennych.

⚠ Jeżeli szlaban nie jest używany przez dłuższy okres, na przykład w przypadku instalacji w miejscach odwiedzanych sezonowo, należy odpiąć sprężynę i zdjąć ramię.

📖 Aby uzyskać informacje dotyczące instalacji i regulacji, należy zapoznać się z instrukcją instalacji produktu.

📖 Aby uzyskać informacje dotyczące wyboru produktu i akcesoriów, należy zapoznać się z katalogiem produktów.

📖 W przypadku użycia szlabanu z ramieniem przegubowym, należy sprawdzić, czy elementy ruchome przegubu są w dobrym stanie, i wymienić je w razie konieczności.

Co 500 000 cykli lub co 6 miesięcy działania należy obowiązkowo przeprowadzić zabiegi konserwacyjne wskazane poniżej.
- Przeprowadzić ogólny przegląd i dokładnie dokręcić elementy łącznikowe.
- Sprawdzić prawidłowe działanie urządzeń sygnalizacyjnych i zabezpieczających.
- Sprawdzić prawidłowe działanie mikrowyłącznika podłączonego do pokrywy obudowy.
- Sprawdzić prawidłowe działanie mikrowyłącznika podłączonego do ręcznego elementu wysprzęglającego oraz do mikrowyłącznika podłączonego do akcesoriów odłączających (opcjonalnych).
- Smarować sprężynę gdy jest całkowicie rozłożona.
- Nasmarować wszystkie ruchome części mechaniczne.
- Nasmarować blokadę elektryczną i sworzeń.

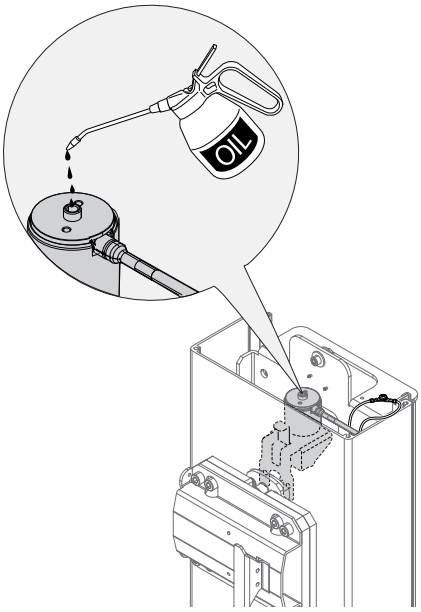

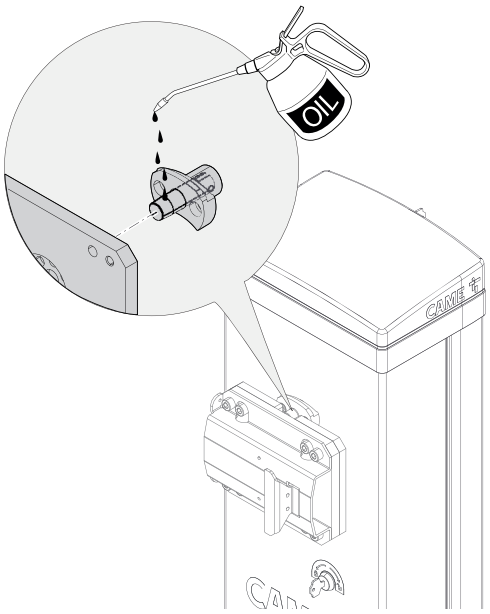

Co 1 000 000 cykli lub co 12 miesięcy działania należy obowiązkowo przeprowadzić zabiegi konserwacyjne wskazane poniżej.
- Wymienić sprężynę

KOMUNIKATY BŁĘDU

E2	Błąd kalibracji
E3	Błąd uszkodzenie enkodera
E4	Błąd - nieudany test serwisowy
E7	Błąd czasu pracy
E8	Błąd - drzwiczki wysprzęglania otwarte
E9	Wykryta przeszkoda podczas zamykania
E10	Wykryta przeszkoda podczas otwierania
E11	Przekroczono maksymalną liczbę wykrytych kolejno przeszkód
E14	Błąd komunikacji szeregowej
E15	Błąd – pilot niekompatybilny
E16	Błąd otwarte drzwiczki silnik SLAVE
E20	Błąd opadnięcie ramienia/szlabanu na złącze ARM
E22	Błąd urządzenie USB
E23	Błąd opadnięcie ramienia/szlabanu na złącze MOTOR BLOCK
C0	Styk 1-2 (NC) jest otwarty.
C1	Styki (NC) są otwarte.
C4	Styki (NC) są otwarte.
C5	Styki (NC) są otwarte.
C7	Styki (NC) są otwarte.
r7	Styki (NC) są otwarte.
C9	Styki (NC) są otwarte.
C10	Styk (NO) jest zamknięty.

DICHIARAZIONE DI INCORPORAZIONE allegato /DECLARATIONOF INCORPORATION annex / ERKLÄRUNG FÜR DEN EINBAU anhang / DÉCLARATION D'INCORPORATION annexe / DECLARACIÓN DE INCORPORACIÓN anexo / DECLARAÇÃO DE INCORPORAÇÃO anexo / DEKLARACJA WBUDOWANIA załączniku / INBOUWVERKLARING bijlage IIB - 2006/42/CE

Fabbricante / Manufacturer / Hersteller / Fabricant / Fabricante / Fabricante / Wytwórca / Fabrikant

Came S.p.a.

indirizzo / address / adresse / adresse / direcciòn / endereço / adres / adres

Via Martiri della Libertà 15 - 31030 Dosson di Casier, Treviso - Italy

DICHIARA CHE LA BARRIERA STRADALE / DECLARES THAT THE AUTOMATIC BARRIERS / ERKLÄRT DASS DIE AUTOMATISCHE SCHRANKENSYSTEME / DECLARE QUE LA BARRIÈRE AUTOMATIQUE / DECLARA QUE LA BARRERAS AUTOMÁTICAS / DECLARA QUE A BARREIRA AUTOMÁTICA / OSWIADCZA ZE SZLABANY AUTOMATYCZNA / VERKLAART DAT DE AUTOMATISCHE SLAGBOOM

GPT40AGS
GPT40RGS
GPT40AGL

E' CONFORME ALLE DISPOSIZIONI DELLE SEGUENTI DIRETTIVE / IT COMPLIES WITH THE PROVISIONS OF THE FOLLOWING DIRECTIVES / DEN VORGABEN DER FOLGENDEN RICHTLINIEN ENTSPRECHEN / IL EST CONFORMES AUX DISPOSITIONS DES DIRECTIVES SUIVANTES / CUMPLEN CON LAS DISPOSICIONES DE LAS SIGUIENTES DIRECTIVAS / ESTÃO DE ACORDO COM AS DISPOSIÇÕES DAS SEGUINTES DIRECTIVAS / SA ZGODNE Z POSTANOWIENIAMI NASTEPUJACYCH DYREKTYW EUROPEJSKICH / VOLDOEN AAN DE VOORSCHRIFTEN VAN DE VOLGENDE RICHTLIJNEN:

- COMPATIBILITA' ELETTROMAGNETICA / ELECTROMAGNETIC COMPATIBILITY / ELEKTROMAGNETISCHE VERTRÄGLICHKEIT / COMPATIBILITÉ ÉLECTROMAGNÉTIQUE / COMPATIBILIDAD ELECTROMAGNÉTICA / COMPATIBILIDADE ELETROMAGNÉTICA / KOMPATYBILNOŚCI ELEKTROMAGNETYCZNEJ / ELEKTROMAGNETISCHE COMPATIBILITEIT : 2014/30/UE.

Riferimento norme armonizzate ed altre norme tecniche / Refer to European regulations and other technical regulations / Harmonisierte Bezugsnormen und andere technische Vorgaben / Référence aux normes harmonisées et aux autres normes techniques / Referencia normas armonizadas y otras normas técnicas / Referência de normas harmonizadas e outras normas técnicas / Odnosne normy ujednolicone i inne normy techniczne / Geharmoniseerde en andere technische normen waarnaar is verwezen

EN 61000-6-2:2005+EC:2005+IS1:2005
EN 61000-6-3:2007+A1:2011
EN 62233:2008
EN 60335-1:2012+AC:2014+A11:2014

RISPETTA I REQUISITI ESSENZIALI APPLICATI: / MEET THE APPLICABLE ESSENTIAL REQUIREMENTS: / DEN WESENTLICHEN ANGEWANDTEN ANFORDERUNGEN ENTSPRECHEN: / RESPECTENT LES CONDITIONS REQUISES NECESSAIRES APPLIQUEES: / CUMPLEN CON LOS REQUISITOS ESENCIALES APLICADOS: / RESPEITAM O REQUISITOS ESSENCIAIS APLICADOS: / SPEŁNIAJA PODSTAWOWE WYMAGANE WYRUNKI: / VOLDOEN AAN DE TOEPASBARE MINIMUM EISEN:

1.1.3; 1.1.5; 1.2.1; 1.2.2; 1.3.2; 1.3.7; 1.3.8.1; 1.4.1; 1.4.2; 1.5.1; 1.5.6; 1.5.8; 1.5.9; 1.5.11; 1.5.13; 1.6.1; 1.6.3; 1.6.4; 1.7.1; 1.7.2; 1.7.4

PERSONA AUTORIZZATA A COSTITUIRE LA DOCUMENTAZIONE TECNICA PERTINENTE / PERSON AUTHORISED TO COMPILE THE RELEVANT TECHNICAL DOCUMENTATION / PERSON DIE BEVOLLMÄCHTIGT IST, DIE RELEVANTEN TECHNISCHEN UNTERLAGEN ZUSAMMENZUSTELLEN / DOCUMENTATION TECHNIQUE SPECIFIQUE D'AUTORISATION A CONSTRUIRE DE / PERSONA FACULTADA PARA ELABORAR LA DOCUMENTACIÓN TÉCNICA PERTINENTE / PESSOA AUTORIZADA A CONSTITUIR A DOCUMENTAÇÃO TÉCNICA PERTINENTE / OSOBA UPOWAZNIONA DO ZREDAGOWANIA DOKUMENTACJI TECHNICZNEJ / DEGENE DIE GEMACHTIGD IS DE RELEVANTE TECHNISCHE DOCUMENTEN SAMEN TE STELLEN.

CAME S.p.a.

La documentazione tecnica pertinente è stata compilata in conformità all'allegato VIIB. / The pertinent technical documentation has been drawn up in compliance with attached document VIIB. / Die relevante technische Dokumentation wurde entsprechend der Anlage VIIB ausgestellt. / La documentation technique spécifique a été remplie conformément à l'annexe IIB / La documentación técnica pertinante ha sido rellenada en cumplimiento con el anaxo VIIB. / A documentação técnica pertinente foi preenchida de acordo com o anexo VIIB. / Odnosna dokumentacja techniczna została zredagowana zgodnie z załacznikiem VIIB. / De technische documentatie terzake is opgesteld in overeenstemming met de bijlage VIIB.

CAME S.p.a. si impegna a trasmettere, in risposta a una richiesta adeguatamente motivata delle autorità nazionali, informazioni pertinenti sulle quasi macchine, e / Came S.p.A., following a duly motivated request from the national authorities, undertakes to provide information related to the quasi machines, and / Die Firma Came S.p.A. verpflichtet sich auf eine angemessen motivierte Anfrage der staatlichen Behörden Informationen über die unvollständigen Maschinen, zu übermitteln, und / Came S.p.A. s'engage à transmettre, en réponse à une demande bien fondée de la part des autorités nationales, les renseignements relatifs aux quasi machines / Came S.p.A. se compromete a transmitir, como respuesta a una solicitud adecuadamente fundada por parte de las autoridades nacionales, informaciones relacionadas con las cuasimáquinas / Came S.p.A. compromete-se em transmitir, em resposta a uma solicitação motivada apropriadamente pelas autoridades nacionais, informações pertinentes às partes que componham máquinas / Came S.p.A. zobowiązuje się do udzielenia informacji dotyczących maszyn nieukończonych na odpowiednio umotywowana prośbę, złożona przez kompetentne organy państwowe / Came S.p.A. verbindt zich ertoe om op met redenen omkleed verzoek van de nationale autoriteiten de relevante informatie voor de niet voltooide machine te verstrekken,

VIETA / FORBIDS / VERBIETET / INTERDIT / PROHIBE / PROIBE / ZABRANIA SIE / VERBIEDT

la messa in servizio finchè la macchina finale in cui deve essere incorporata non è stata dichiarata conforme, se del caso alla 2006/42/CE. / commissioning of the above mentioned until such moment when the final machine into which they must be incorporated, has been declared compliant, if pertinent, to 2006/42/CE / die Inbetriebnahme bevor die „Endmaschine" in die die unvollständige Maschine eingebaut wird, als konform erklärt wurde, gegebenenfalls gemäß der Richtlinie 2006/42/EU. / la mise en service tant que la machine finale dans laquelle elle doit être incorporée n'a pas été déclarée conforme, le cas échéant, à la norme 2006/42/CE. / la puesta en servicio hasta que la máquina final en la que será incorporada no haya sido declarada de conformidad de acuerdo a la 2006/42/CE / a colocação em funcionamento, até que a máquina final, onde devem ser incorporadas, não for declarada em conformidade, se de acordo com a 2006/42/CE. / Uruchomienia urządzenia do czasu, kiedy maszyna, do której ma być wbudowany, nie zostanie ocenione jako zgodna z wymogami dyrektywy 2006/42/WE, jeśli taka procedura była konieczna. / deze in werking te stellen zolang de eindmachine waarin de niet voltooide machine moet worden ingebouwd in overeenstemming is verklaard, indien toepasselijk met de richtlijn 2006/42/EG.

Dosson di Casier (TV)
25 Novembre / November / November / Novembre / Noviembre / Novembro / Listopad / November / November 2019

Direttore Tecnico / Chief R&D Officer / Technischer Direktor / Directeur Technique / Director Técnico / Diretor Técnico / Dyrektor Techniczny / Technisch Directeur
(Special Proxy Holder)

Antonio Milici

Fascicolo tecnico a supporto / Supporting technical dossier / Unterstützung technische Dossier / Soutenir dossier technique / Apoyo expediente técnico / Apoiar dossier técnico / Wspieranie dokumentacji technicznej / Ondersteunende technische dossier: 803BB-0070

Came S.p.a.
Via Martiri della Libertà, 15 - 31030 Dosson di Casier - Treviso - Italy - Tel. (+39) 0422 4940 - Fax (+39) 0422 4941
info@came.it - www.came.com
Cap. Soc. 1.610.000,00 € - C.F. e P.I. 03481280265 - VAT IT 03481280265 - REA TV 275359 - Reg Imp. TV 03481280265