CAME

CAME.COM

FA01509-PL

Napędy do bram przesuwnych

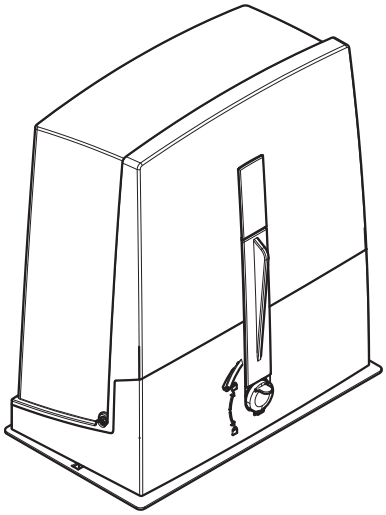

BXL04AGE

INSTRUKCJA INSTALACJI

PL Polski

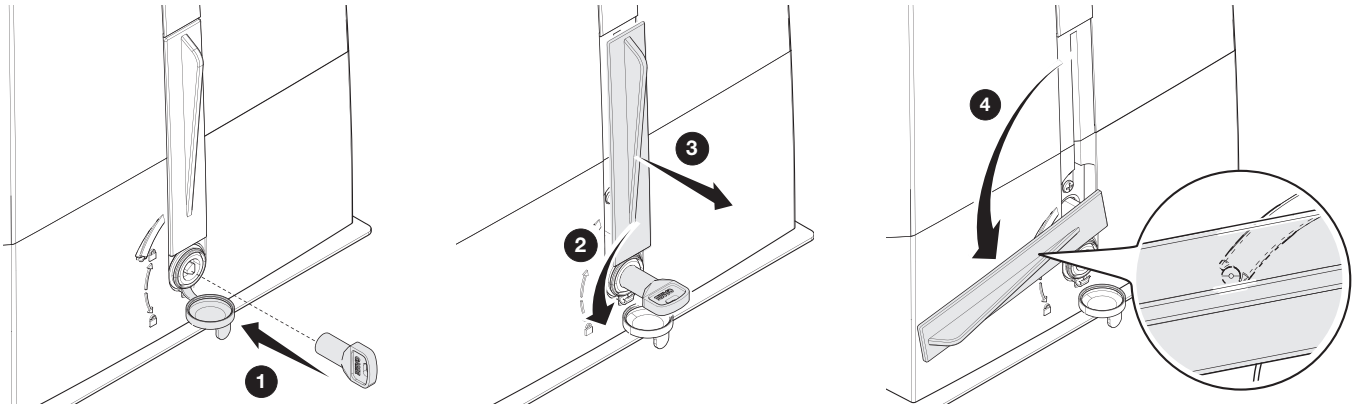
1
2
3
4

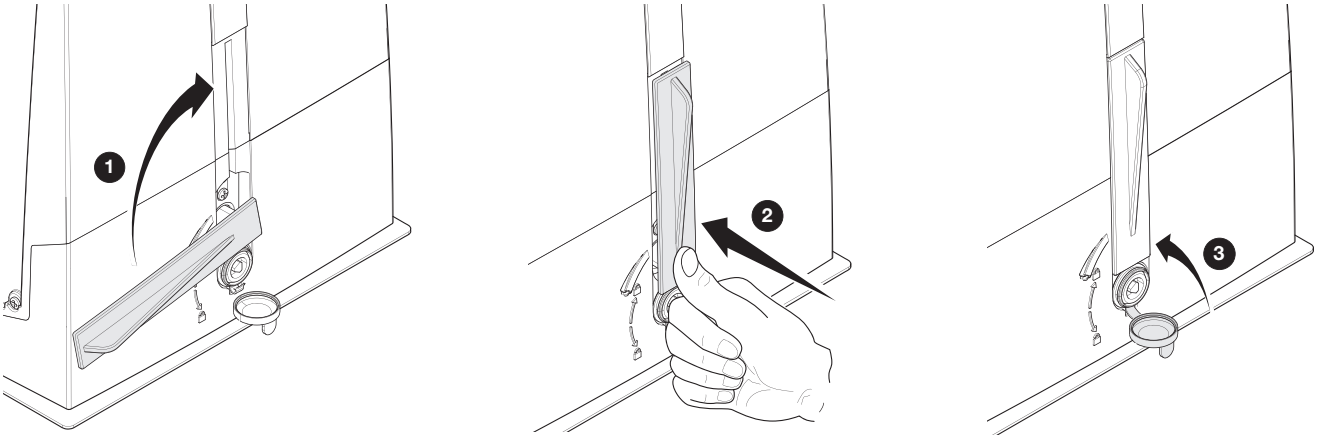
1
2
3

OSTRZEŻENIA OGÓLNE KIEROWANE DO INSTALATORA

⚠ Ważne instrukcje dotyczące bezpieczeństwa.
⚠ Postępować zgodnie z wszystkimi instrukcjami, ponieważ nieprawidłowo przeprowadzona instalacja może prowadzić do poważnych obrażeń.
⚠ Przed przystąpieniem do dalszych działań, należy przeczytać również ostrzeżenia ogólne kierowane do użytkownika.

Urządzenie należy wykorzystywać wyłącznie do celu, do jakiego zostało jednoznacznie przeznaczone; wszelkie inne użycie jest uważane za niebezpieczne. • Producent nie ponosi odpowiedzialności za ewentualne szkody spowodowane błędnym, niewłaściwym lub nieracjonalnym użytkowaniem. • Produkt omawiany w niniejszej instrukcji jest, zgodnie z Dyrektywą Maszynową 2006/42/WE, maszyną nieukończoną. • Maszyna nieukończona oznacza zespół elementów, który jest prawie maszyną, ale nie może samodzielnie służyć do konkretnego zastosowania. • Jedynym przeznaczeniem maszyny nieukończonej jest włączenie do innej maszyny lub maszyny nieukończonej lub wyposażenia bądź połączenie z nimi, co pozwala stworzyć maszynę, do której ma zastosowanie Dyrektywa Maszynowa 2006/42/WE. • Montaż końcowy musi zostać przeprowadzony zgodnie z Dyrektywą maszynową 2006/42/WE oraz obowiązującymi normami europejskimi. • Producent zrzeka się wszelkiej odpowiedzialności związanej ze stosowaniem nieoryginalnych produktów; oznacza to także wygaśnięcie gwarancji. • Wszystkie czynności wymienione w niniejszej instrukcji mogą być przeprowadzane wyłącznie przez doświadczonych i wykwalifikowanych pracowników oraz w pełnej zgodności z obowiązującymi przepisami. • Przygotowanie przewodów, montaż, podłączenie i testowanie musi być przeprowadzone zgodnie z zasadami poprawnego i bezpiecznego wykonywania prac technicznych oraz obowiązującymi przepisami. • Podczas każdego etapu montażu należy się upewnić, że prace są wykonywane przy odłączonym napięciu. • Sprawdzić, czy podany zakres temperatur jest odpowiedni dla danego miejsca instalacji. • Nie instalować w miejscach, które są usytuowane na pochyłym podłożu (nachylonych względem poziomu). • Nie montować napędu na elementach, które mogłyby się zgiąć pod jego ciężarem. Jeśli jest to konieczne, należy odpowiednio wzmocnić punkty mocowania. • Upewnić się, że w miejscu instalacji produkt nie jest narażony na zmoczenie bezpośrednimi strumieniami wody (spryskiwacze, myjki ciśnieniowe itd.). • Zgodnie z normami technicznymi dotyczącymi montażu, należy wyposażyć sieć zasilania w odpowiedni wyłącznik wielobiegunowy, który umożliwia całkowite odłączenie zasilania w warunkach III kategorii przepięcia. • Odpowiednio ograniczyć cały obszar, aby uniemożliwić dostęp osób nieupoważnionych, zwłaszcza osób niepełnoletnich i dzieci. • W przypadku ręcznego przemieszczania wyznaczyć jedną osobę na każde 20 kg podnoszonego ładunku; w przypadku przemieszania innego niż ręczne zastosować odpowiednie urządzenia podnośnikowe i zabezpieczenia. • Zaleca się stosowanie odpowiednich zabezpieczeń w celu uniknięcia ewentualnych zagrożeń mechanicznych wynikających z obecności osób w zasięgu działania napędu. • Przewody elektryczne należy poprowadzić w odpowiednich rurach osłonowych, kanałach kablowych oraz przez przepusty kablowe w celu zapewnienia odpowiedniej ochrony przed uszkodzeniami mechanicznymi. • Przewody elektryczne nie mogą się stykać z częściami, które mogą się nagrzewać podczas pracy (na przykład silnik i transformator). • Przed przystąpieniem do instalacji należy sprawdzić, czy sterowana część jest w dobrym stanie technicznym oraz czy prawidłowo się otwiera i zamyka. • Produkt nie może być używany do automatyzacji części sterowanej wyposażonej w furtkę dla pieszych, chyba że napęd może być aktywowany tylko w przypadku furtki znajdującej się w pozycji bezpieczeństwa. • Upewnić się, że zapobieżono możliwości uwięzienia pomiędzy częścią sterowaną a sąsiadującymi z nią elementami stałymi w wyniku ruchu części sterowanej. • Zapewnić dodatkową ochronę, aby zapobiec zmiażdżeniu palców pomiędzy kołem zębatym a zębatką. • Wszystkie stałe elementy sterownicze muszą być dobrze widoczne po zakończeniu montażu i znajdować się w takim położeniu, które umożliwi ich obsługę i jednoczesną bezpośrednią obserwację sterowanej części przy zachowaniu bezpiecznej odległości od części w ruchu. Jeśli element sterowniczy wymaga podtrzymywania, należy go zainstalować na minimalnej wysokości 1,5 m od podłoża i zadbać, aby nie był dostępny dla osób postronnych. • W pobliżu mechanizmu wysprzęglania ręcznego umieścić na stałe etykietę (jeśli nie jest już ona założona) objaśniającą sposób jego obsługi. • Upewnić się, że napęd została odpowiednio wyregulowany, a urządzenia zabezpieczające i system ręcznego wysprzęglania działają poprawnie. • Przed przekazaniem urządzenia użytkownikowi sprawdzić zgodność systemu z normami zharmonizowanymi oraz z zasadniczymi wymaganiami Dyrektywy Maszynowej 2006/42/WE. • Umieścić w dobrze widocznym miejscu piktogramy ostrzegające przed potencjalnym ryzykiem resztkowym i zapoznać z nimi użytkownika końcowego. • Umieścić tabliczkę identyfikacyjną urządzenia w dobrze widocznym miejscu po zakończeniu montażu. • Uszkodzony przewód zasilający musi być wymieniony przez producenta, autoryzowany serwis techniczny lub odpowiednio wykwalifikowanego pracownika, co pozwoli uniknąć zaistnienia jakiejkolwiek niebezpiecznej sytuacji. • Przechowywać niniejszą instrukcję wraz z dokumentacją techniczną oraz instrukcjami innych urządzeń wykorzystanych do realizacji systemu automatyki. • Zaleca się, aby wszystkie instrukcje obsługi produktów wchodzących w skład maszyny finalnej zostały przekazane użytkownikowi końcowemu.

Miejsca potencjalnego zagrożenia dla ludzi

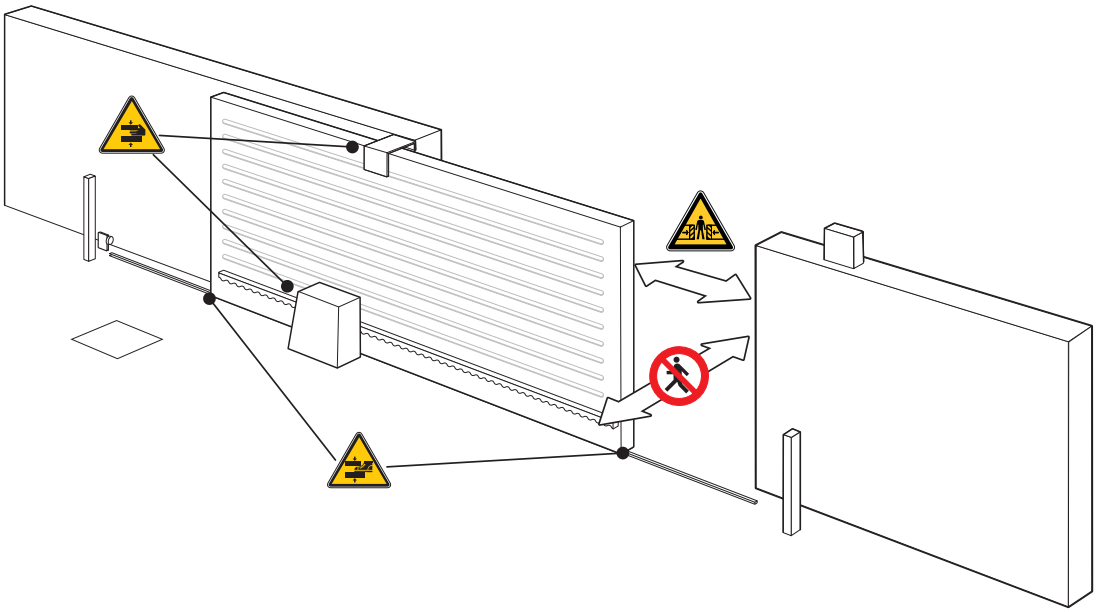

Zakaz przechodzenia podczas manewru.

Ryzyko uwięzienia.

Ryzyko pochwycenia rąk.

Ryzyko pochwycenia stóp.

WYCOFANIE Z UŻYTKU I UTYLIZACJA

CAME S.p.A. wprowadziła w swoich zakładach certyfikowany System Zarządzania Środowiskowego, zgodnie z normą UNI EN ISO 14001, w celu zagwarantowania poszanowania i ochrony środowiska. Prosimy o kontynuowanie prac związanych z ochroną środowiska, które CAME uważa za jeden z fundamentów rozwoju swoich strategii operacyjnych i rynkowych, poprzez zwykłe przestrzeganie krótkich wskazówek dotyczących utylizacji:

UTYLIZACJA OPAKOWANIA

Elementy opakowania (karton, plastik itd.) są traktowane jak stałe odpady komunalne i mogą być utylizowane bez żadnych trudności przy zastosowaniu selektywnej zbiórki w celu recyklingu.

Przed przystąpieniem do dalszych działań, zaleca się sprawdzenie szczegółowych przepisów obowiązujących w miejscu montażu urządzenia.

NIE PORZUCAĆ W ŚRODOWISKU!

UTYLIZACJA PRODUKTU

Nasze wyroby są wykonane z różnych materiałów. Większość z nich (aluminium, plastik, żelazo, kable elektryczne) jest traktowana jak stałe odpady komunalne. Po selektywnej zbiórce mogą zostać przekazane do wyznaczonego punktu w celu ponownego przetworzenia.

Inne elementy (płytki elektroniczne, baterie nadajnika itp.) mogą natomiast zawierać substancje zanieczyszczające.

W związku z tym muszą one zostać wyjęte i przekazane przedsiębiorstwom upoważnionym do ich zbiórki i utylizacji.

Przed przystąpieniem do prac zaleca się sprawdzenie szczegółowych przepisów obowiązujących w miejscu utylizacji.

NIE PORZUCAĆ W ŚRODOWISKU!

Legenda

📖 Ten symbol oznacza części instrukcji, które należy uważnie przeczytać.

⚠ Ten symbol oznacza części instrukcji dotyczące bezpieczeństwa.

☞ Ten symbol oznacza uwagi, które należy przekazać użytkownikowi.

📖 Wszystkie wymiary są podane w milimetrach, o ile nie określono inaczej.

Opis

801MS-0540
BXL04AGE - Napęd z silnikiem 24 V, wyposażony w płytę elektroniczną, wbudowany dekoder radiowy, urządzenie do kontroli ruchu i wykrywania przeszkód, przeznaczony do bram o wadze do 400 kg i długości do 10 m.

Przeznaczenie

Rozwiązanie przeznaczone do bram przesuwnych w domach jednorodzinnych i budynkach wielomieszkaniowych

📖 Montaż i użytkowanie niezgodne z zalecanymi w niniejszej instrukcji są uznawane za zabronione.

Opis części składowych

Napęd

1. Pokrywa
2. Wspornik podstawy dla płyty sterującej
3. Motoreduktor
4. Płyta mocująca
5. Śruby UNI5739 12X60
6. Podkładka Ø 12
7. Nakrętka UNI5588 M12
8. Pokrywa zabezpieczająca płytę
9. Płyta elektroniczna
10. Suport do płyty elektronicznej
11. Dźwignia wysprzęglająca
12. Zamek
13. Łopatki do mechanicznego wyłącznika krańcowego
14. Płyta EMC02
15. Transformator
16. Mechaniczny wyłącznik krańcowy
17. Klucz do wysprzęglania

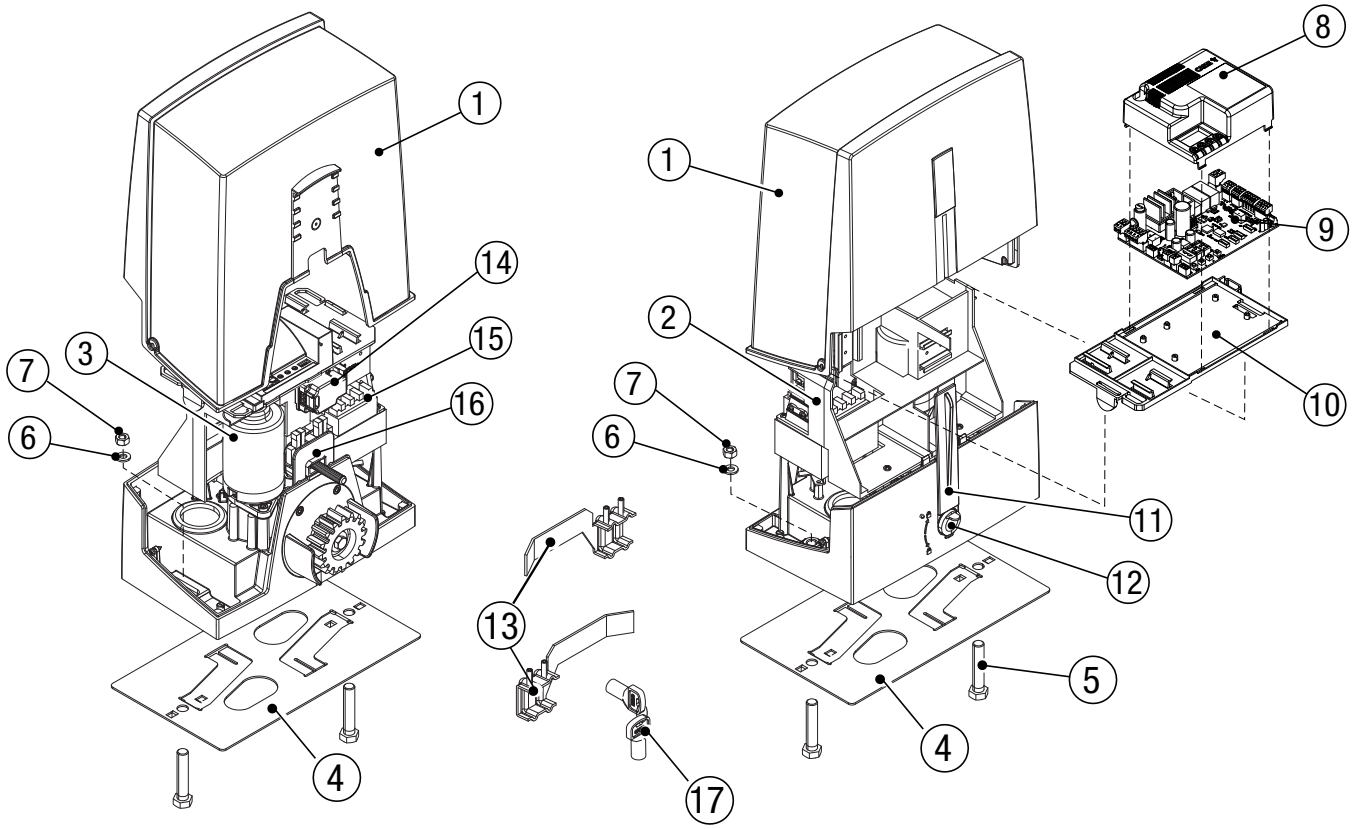

Płyta elektroniczna

📖 Funkcje na stykach wejściowych i wyjściowych, regulacje czasów i zarządzanie użytkownikami są ustawiane i wyświetlane na wyświetlaczu.

📖 Wszystkie obwody są chronione przez bezpieczniki szybkie.

⚠ Aby zapewnić prawidłowe funkcjonowanie, przed wpięciem jakiejkolwiek płytki, KONIECZNE JEST ODŁĄCZENIE ZASILANIA SIECIOWEGO i ewentualnych baterii.

⚠ Przed rozpoczęciem prac na panelu sterowania należy odłączyć napięcie sieciowe oraz ewentualne baterie.

❶ Listwa zaciskowa do podłączenia motoreduktora
❷ Listwa zaciskowa do podłączenia enkodera
❸ Tabliczka zaciskowa do podłączenia ograniczników krańcowych
❹ Listwa zaciskowa do podłączenia urządzeń sterujących i zabezpieczających
❺ Zaciski do podłączenia anteny
❻ Gniazdo wpinanej karty częstotliwości radiowych (AF)
❼ Gniazdo karty Memory Roll
❽ Gniazdo do karty dekodującej R700 lub R800
❾ Złącze modułu RIOCN8WS
❿ Wyświetlacz
⓫ Przyciski do programowania
⓬ Listwa zaciskowa do podłączenia klawiatury
⓭ Listwa zaciskowa do podłączenia czytnika kart zbliżeniowych
⓮ Gniazdo dla modułu GSM (nieużywane)
⓯ Zaciski do podłączenia modułu RGP1
⓰ Listwa zaciskowa do podłączenia urządzeń sygnalizacyjnych
⓱ Bezpiecznik akcesoriów
⓲ Zaciski do zasilania płyty elektronicznej
⓳ Bezpiecznik sieciowy
⓴ Zaciski do podłączenia zasilania

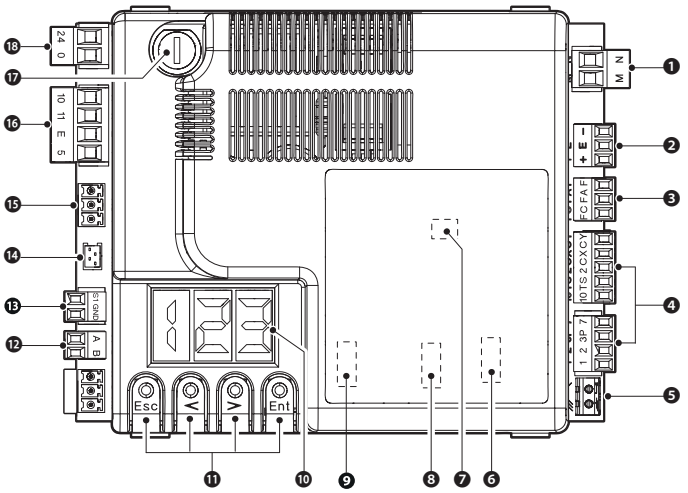

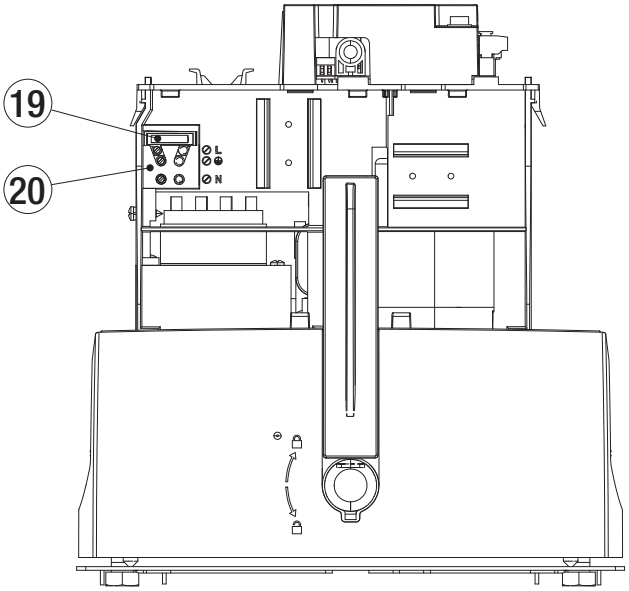

📖 Aby móc wprowadzić wpinane karty do przeznaczonych na nie gniazd, należy zdjąć pokrywę zabezpieczającą płytę.

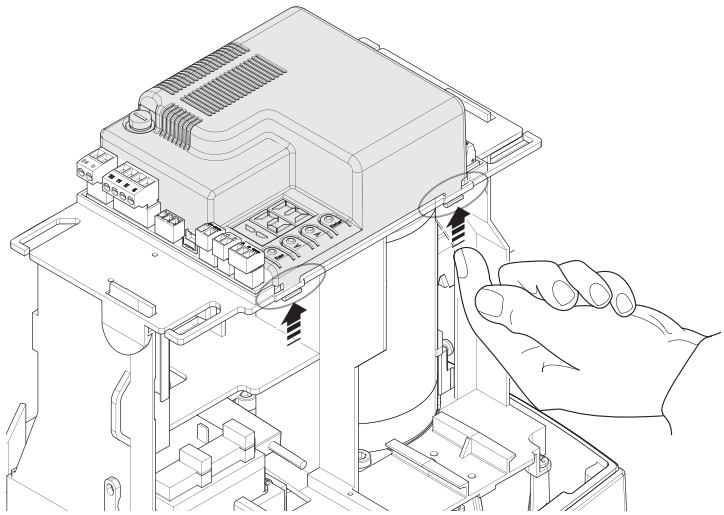

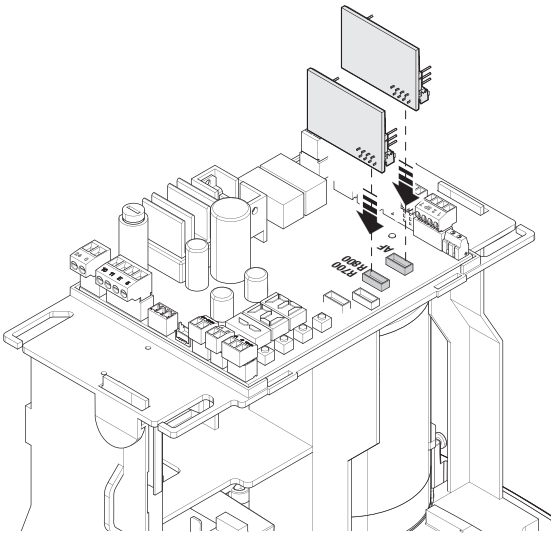

Wymiary

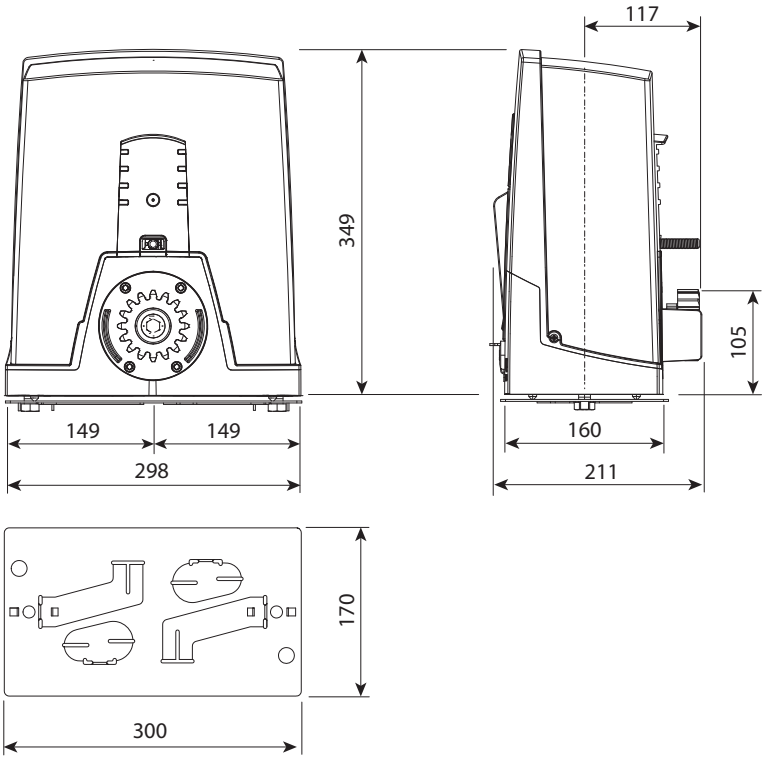

Zakres zastosowania

MODELE	BXL04AGE
Moduł koła zębatego	4
Maksymalna długość skrzydła (m)	10
Maksymalna waga skrzydła (kg)	400

Tabela bezpieczników

MODELE	BXL04AGE
Bezpiecznik sieciowy	1,6 A-F
Bezpiecznik akcesoriów	2 A-F

Dane techniczne

MODELE	BXL04AGE
Zasilanie (V – 50/60 Hz)	230 AC
Zasilanie silnika (V)	24 DC
Zużycie w trybie czuwania (W)	5,5
Moc (W)	170
Pobór prądu (A)	MAKS. 7
Kolor	RAL 7040
Temperatura pracy (°C)	-20 ÷ +55
Siła ciągu (N)	350
Przerwy/praca	50
Stopień ochrony (IP)	44
Klasa izolacji	I

Typy przewodów i minimalne grubości

Długość przewodu (m)	do 20	od 20 do 30
Zasilanie 230 V AC	3G × 1,5 mm2	3G × 2,5 mm2
Lampa ostrzegawcza 24 V AC/DC	2 × 1 mm2	2 × 1 mm2
Fotokomórki nadajn.	2 x 0,5 mm2	2 x 0,5 mm2
Fotokomórki odb.	4 x 0,5 mm2	4 x 0,5 mm2
Urządzenia sterujące	*nr × 0,5 mm2	*nr × 0,5 mm2

*nr = patrz instrukcje montażu produktu - Uwaga: przekrój przewodu jest przybliżony, ponieważ zmienia się w zależności od mocy silnika i długości przewodu.

📖 W przypadku zasilania 230 V i użytku na zewnątrz budynków stosować przewody typu H05RN-F zgodne z normą 60245 IEC 57 (IEC), natomiast wewnątrz budynków stosować przewody typu H05VV-F zgodne z normą 60227 IEC 53 (IEC). Do zasilania do 48 V mogą być używane przewody typu FROR 20-22 II zgodne z normą EN 50267-2-1 (IEC).

📖 Do podłączenia anteny wykorzystać kabel typu RG58 (zalecana długość do 5 m).

📖 Jeżeli długość przewodów różni się od wartości podanych w tabeli, należy określić ich średnicę na podstawie rzeczywistego poboru prądu podłączonych urządzeń oraz zgodnie z zaleceniami normy IEC EN 60204-1.

📖 W przypadku połączeń przewidujących kilka urządzeń na tej samej linii (sekwencyjnych) parametry określone w tabeli muszą zostać zmodyfikowane w zależności od rzeczywistych wartości poboru prądu i odległości. W przypadku połączenia produktów nieujętych w niniejszej instrukcji należy posłużyć się załączoną do nich dokumentacją techniczną.

MONTAŻ

🕮 Poniższe ilustracje są jedynie przykładowe, ponieważ wymiary i przestrzeń mocowania napędu oraz akcesoriów zmieniają się w zależności od strefy montażu. Wybór najbardziej odpowiedniego rozwiązania będzie zależał od instalatora systemu.

🕮 Rysunki dotyczą napędu zainstalowanego po lewej stronie.

Czynności wstępne

Przygotować wykop pod skrzynkę fundamentową.
Przygotować peszle niezbędne do wykonania połączeń przewodów wychodzących ze studzienki rozgałęźnej.

🕮 W celu podłączenia motoreduktora i akcesoriów zaleca się stosować peszle o średnicy 40 mm.

🕮 Ich liczba jest uzależniona od rodzaju systemu i od przewidzianych akcesoriów.

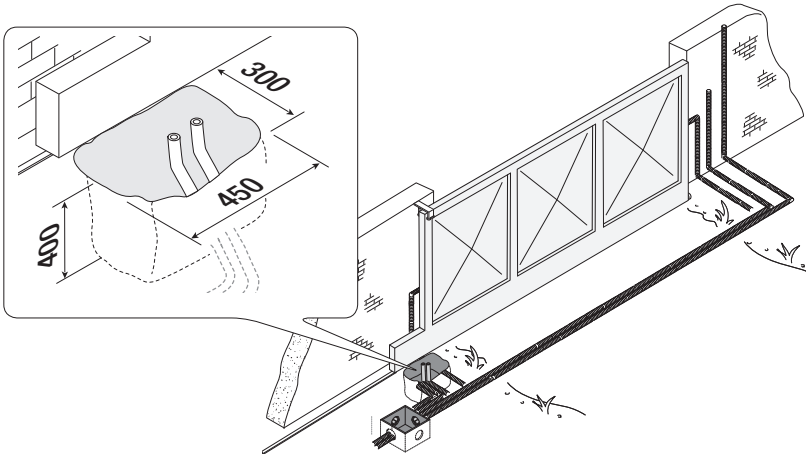

Montaż płyty mocującej

Przygotować skrzynkę fundamentową o wymiarach większych niż wymiary płyty mocującej.
Włożyć skrzynkę do wykopu.

🕮 Skrzynka musi wystawać o 50 mm nad poziom podłoża.

Wprowadzić żelazną kratę do skrzynki fundamentowej w celu uzbrojenia cementu.

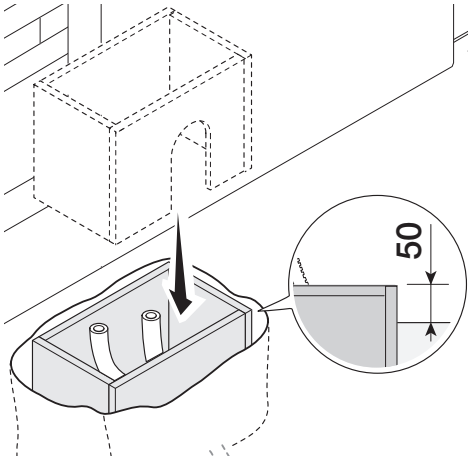

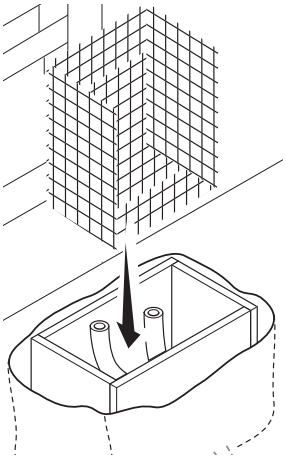

Wprowadzić dostarczone śruby do płyty mocującej.
Zablokować śruby za pomocą dostarczonych nakrętek.
Za pomocą śrubokrętu wyciągnąć fabrycznie przygotowane kotwy.
Wprowadzić płytę mocującą do żelaznej kraty.

📖 Rury muszą być przeprowadzone przez przeznaczone do tego otwory.

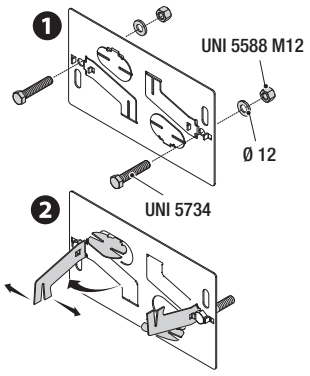

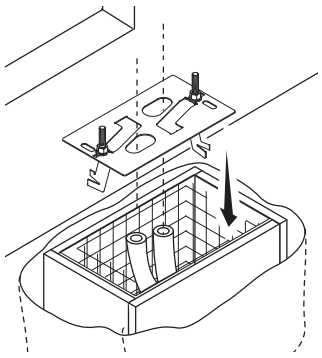

Ustawić płytę mocującą, zachowując wymiary wskazane na rysunku.

📖 Jeśli brama nie została wyposażona w zębatkę, przystąpić do montażu.

📖 Zapoznać się rozdziałem MOCOWANIE Zębatki.

Wypełnić skrzynkę fundamentową cementem.

📖 Płyta musi być idealnie wypoziomowana, a gwinty śrub muszą być całkowicie na powierzchni.

Odczekać przynajmniej 24 godziny na stwardnienie betonu.

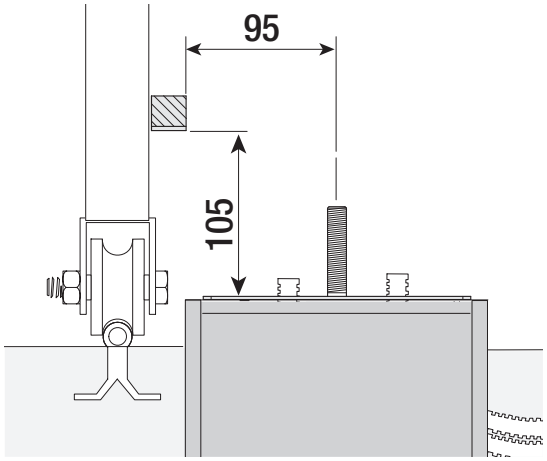

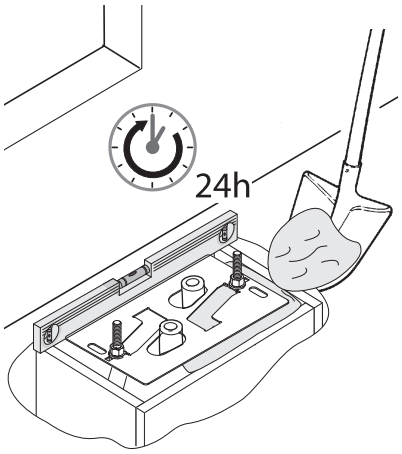

Wyjąć skrzynię fundamentową.
Wypełnić ziemią wykop wokół bloku betonowego.

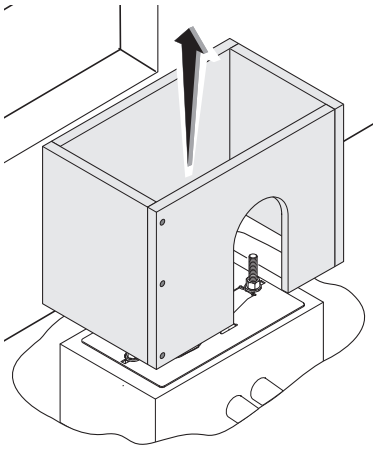

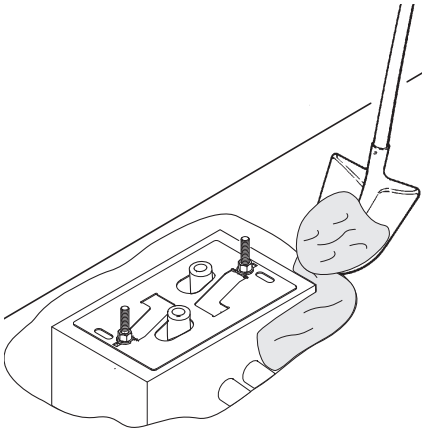

Zdjąć nakrętki ze śrub.
Włożyć przewody elektryczne do rur i wysunąć na zewnątrz na długość ok. 600 mm.

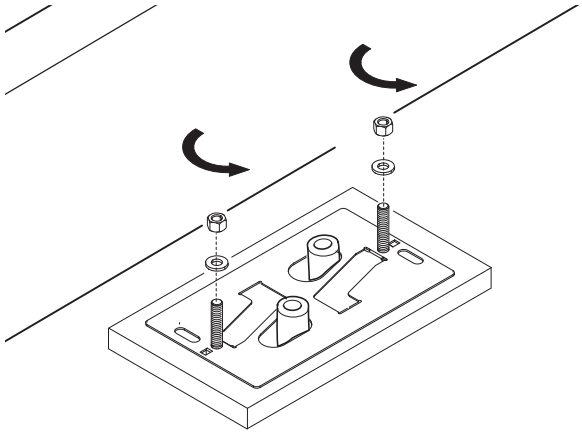

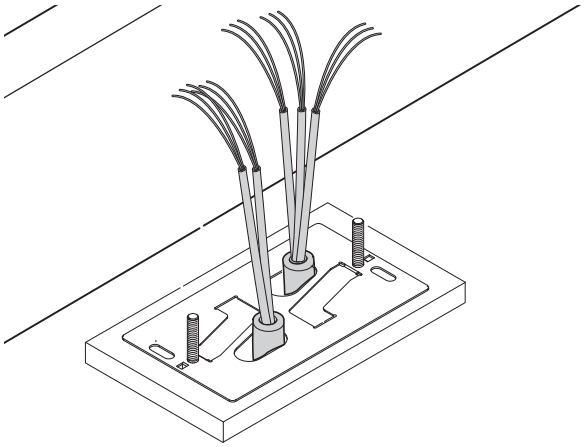

Przygotowanie napędu

Zdjąć pokrywę z napędu.
Postawić napęd na płycie mocującej.

📖 Przewody elektryczne muszą zostać poprowadzone pod skrzynią napędu

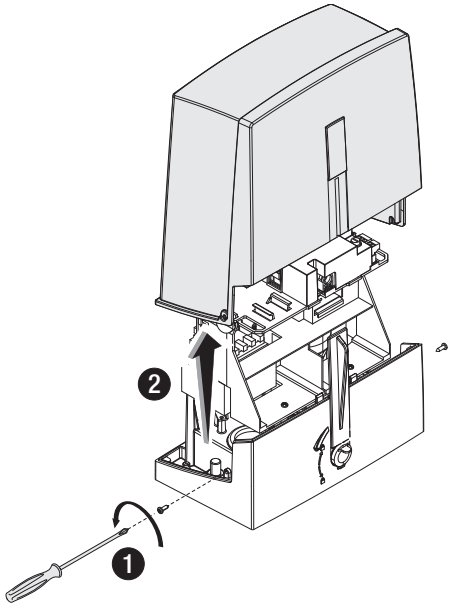

Przewiercić przepust kablowy.
Wprowadzić przewody do dławika kablowego.
Unieść napęd na wysokość 5–10 mm nad płytę, używając w tym celu gwintowanych nóżek, aby umożliwić ewentualną późniejszą regulację luzu między kołem zębatym a zębatką.

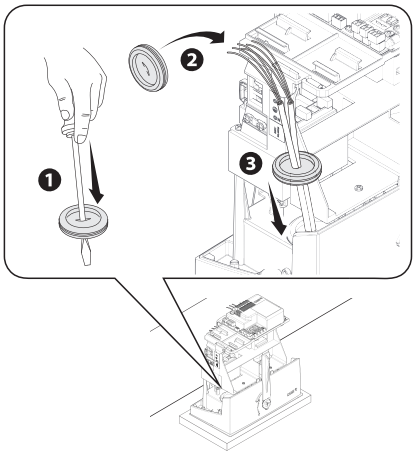

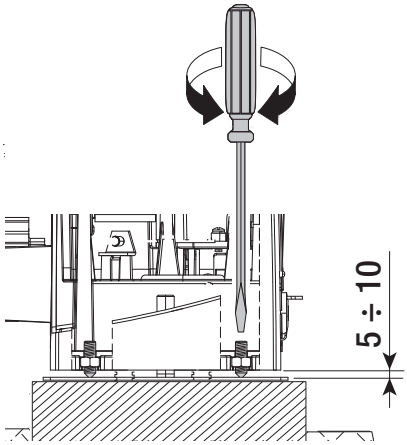

Montaż zębatki

❶ Wysprzęglić napęd.
❷ Oprzeć zębatkę na kole zębatym.
❸ Przyspawać lub zamocować zębatkę na całej długości bramy.

📖 Do połączenia modułów zębatki posłużyć się jej niepotrzebnym odcinkiem, podłożyć go pod miejsce połączenia i zablokować dwoma zaciskami imadłowymi.

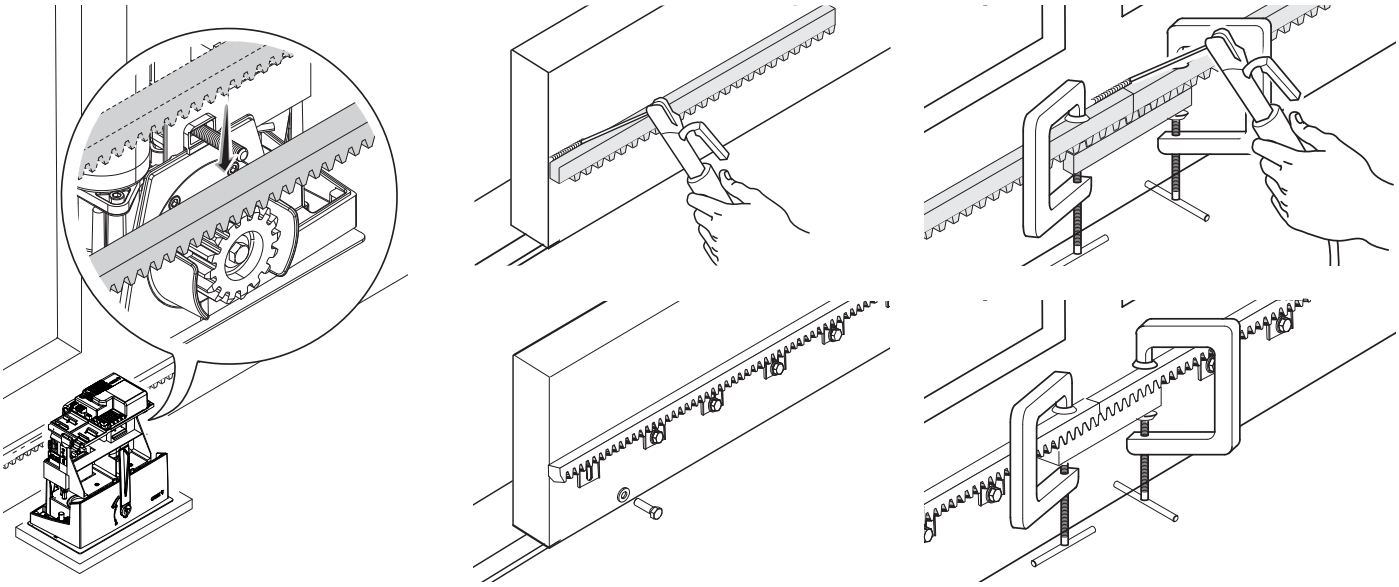

Regulacja połączenia koło zębate-zębatka

Otworzyć i zamknąć bramę ręcznie.
Wyregulować odległość połączenia koło zębate-zębatka za pomocą gwintowanych stalowych nóżek (regulacja pionowa) i otworów (regulacja pozioma).

📖 Waga bramy nie może obciążać napędu.

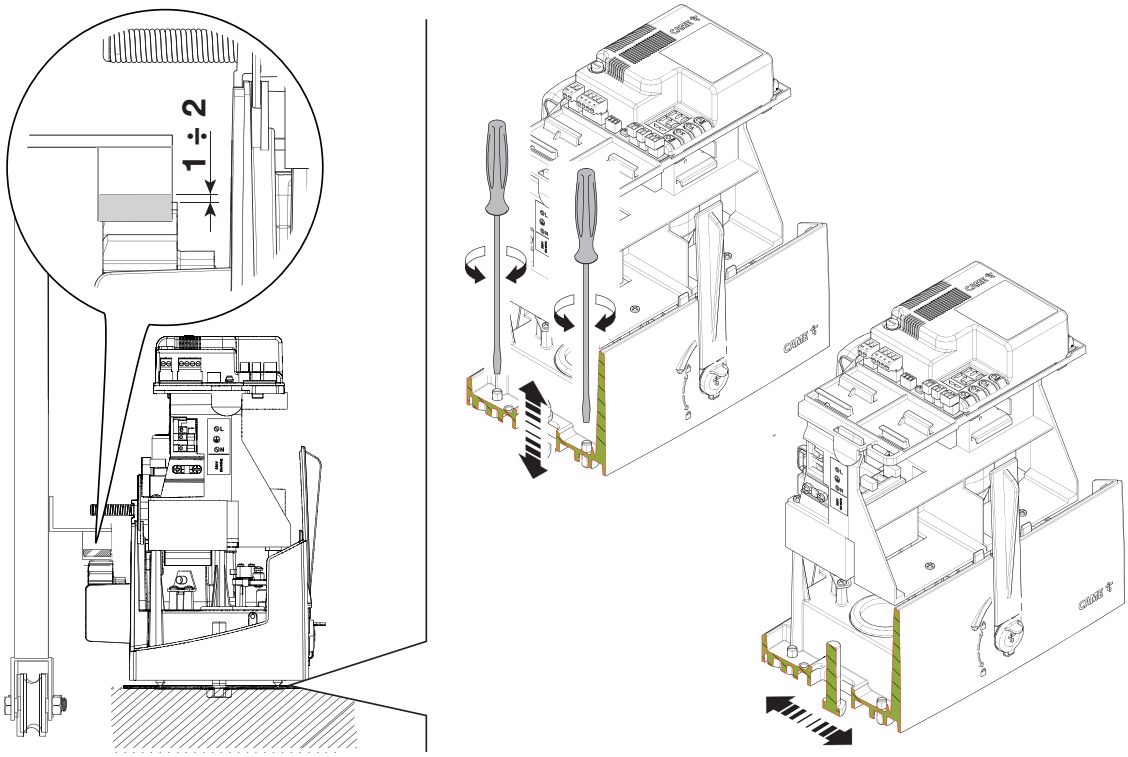

Mocowanie napędu

📖 Przystąpić do mocowania dopiero po uprzednim wyregulowaniu połączenia między kołem zębatym a zębatką.
Przymocować napęd do płyty mocującej za pomocą nakrętek i podkładek.

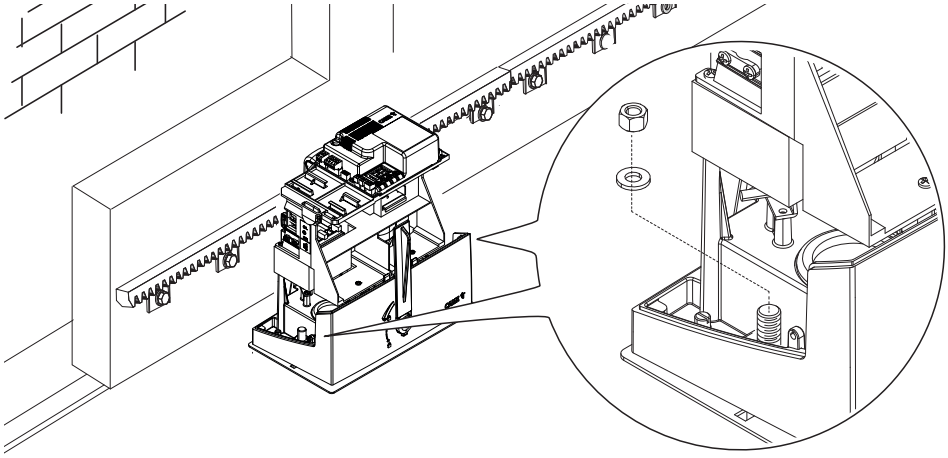

Określenie położeń krańcowych przy użyciu mechanicznych wyłączników krańcowych

❶ Otworzyć bramę.
❷ Nasunąć łopatkę wyłącznika krańcowego otwarcia na zębatkę.
Sprężyna musi uruchomić mikrowyłącznik.
❸ Przymocować łopatkę wyłącznika krańcowego otwarcia za pomocą śrub bez łba (w zestawie).

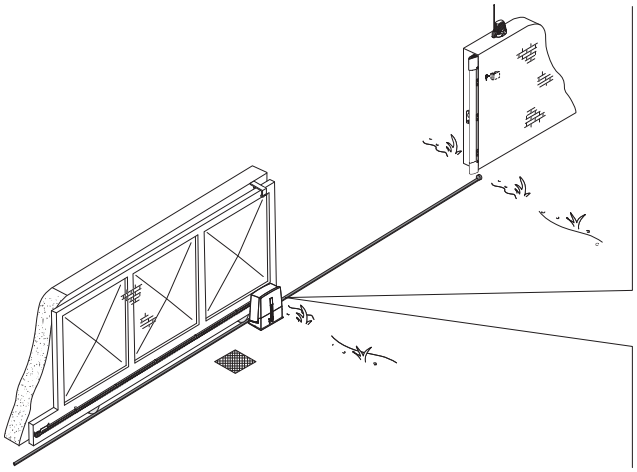

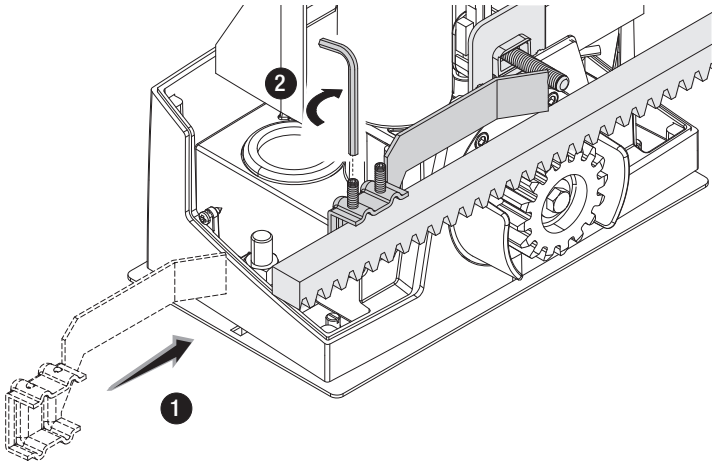

❹ Zamknąć bramę.
❺ Nasunąć łopatkę wyłącznika krańcowego zamknięcia na zębatkę.
Sprężyna musi uruchomić mikrowyłącznik.
❻ Przymocować łopatkę wyłącznika krańcowego zamknięcia za pomocą śrub bez łba (w zestawie).

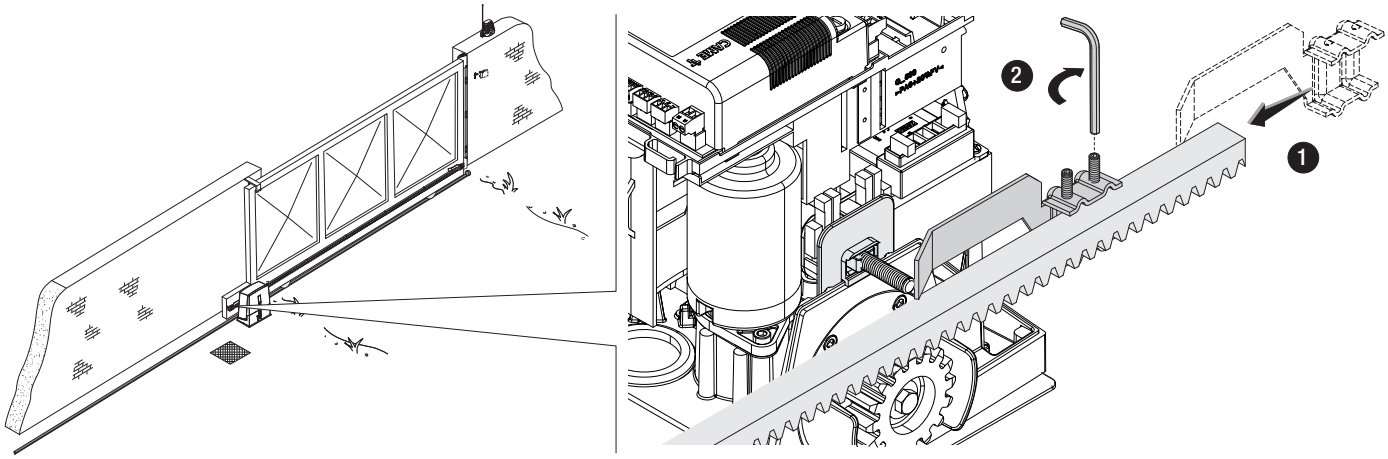

Poprowadzenie kabli elektrycznych

📖 Wykonać połączenia elektryczne zgodnie z obowiązującymi przepisami.
Przewody elektryczne nie mogą się stykać z częściami, które mogą się nagrzewać podczas pracy (na przykład silnik i transformator).

📖 Użyć przepustów kablowych, aby podłączyć urządzenia do panelu sterowania. Jeden z nich musi zostać przeznaczony wyłącznie do przewodu zasilającego.

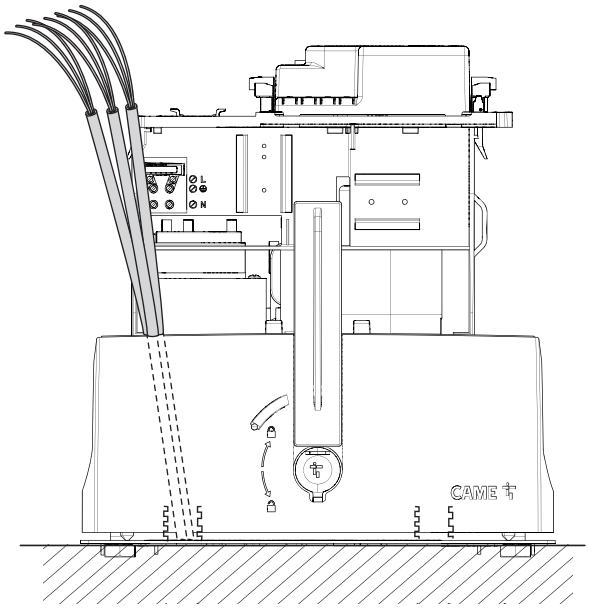

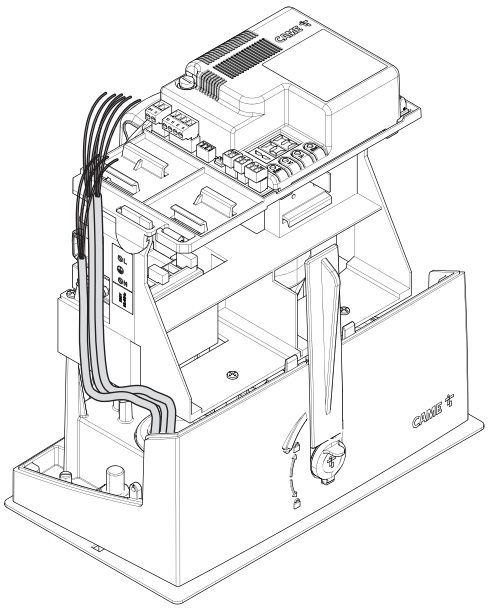

Zasilanie

Podczas każdego etapu montażu należy się upewnić, że prace są wykonywane przy odłączonym napięciu.

⚠ Przed rozpoczęciem prac na panelu sterowania należy odłączyć napięcie sieciowe oraz ewentualne baterie.

Podłączenie do sieci elektrycznej (230/120 V AC – 50/60 Hz)

F Bezpiecznik sieciowy
L Przewód fazowy
N Przewód neutralny
⏚ Przewód uziemienia
E Ferryt

Zastosować na kablu zasilania dołączony ferryt.
Ferryt typu p.n. ECQK922091.

📖 Przewód musi przebiegać 2 razy przez ferryt (2 obroty).

Wyjście zasilania dla akcesoriów

Wyjście dostarcza standardowo napięcie 24 V AC.

📖 Suma prądu pobieranego przez podłączone akcesoria nie może przekraczać wartości 40 W.

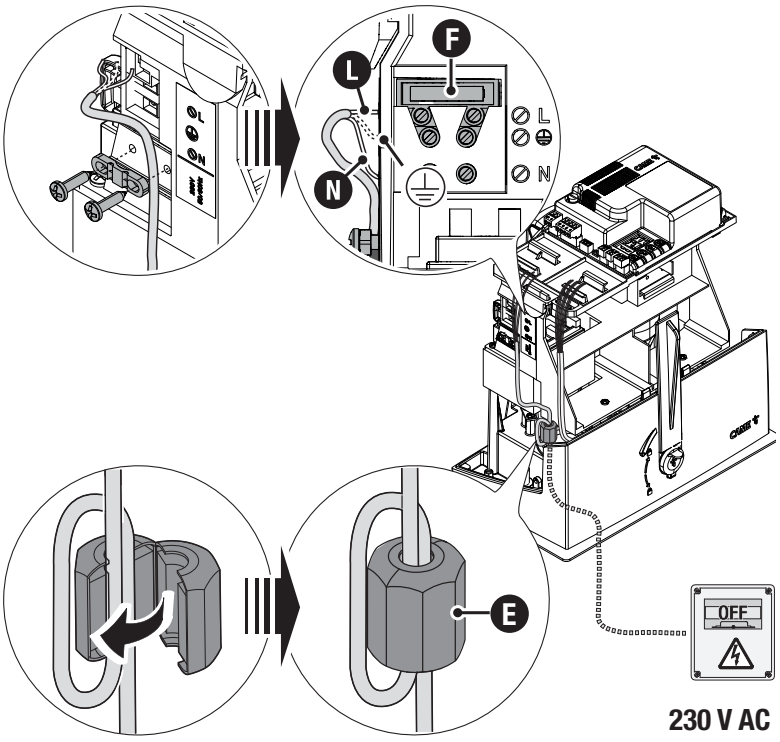

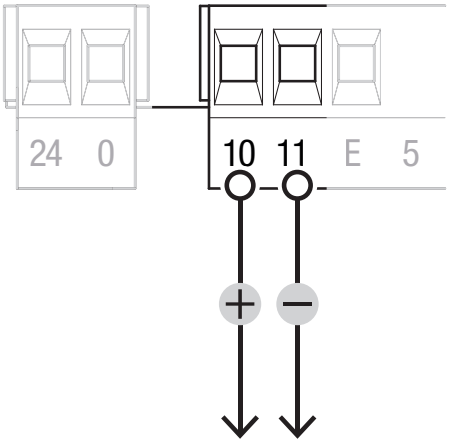

Maksymalne obciążenie styków

Urządzenie	Wyjście	Zasilanie (V)	Moc (W)
Akcesoria	10 - 11	24 AC	20
Dodatkowa lampa	10 - E	24 AC	25
Lampa ostrzegawcza	10 - E	24 AC	25

Wyjścia dostarczają prąd 24 V DC, gdy aktywowane zostają ewentualne baterie.

Urządzenia sygnalizacyjne

❶ Dodatkowa lampa

Wzmacnia oświetlenie strefy manewru.

❷ Lampa ostrzegawcza

Miga podczas otwierania i zamykania napędu.

❸ Kontrolka stanu napędu

Sygnalizuje stan napędu.

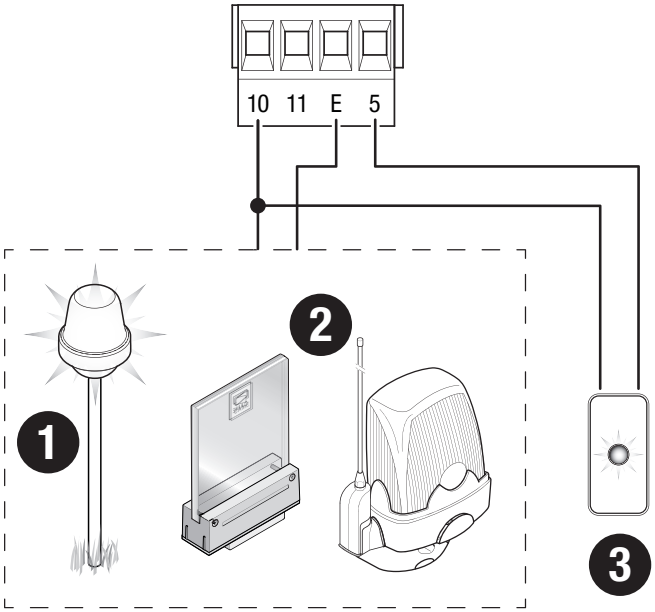

Urządzenia sterujące

❶ Antena z przewodem RG58

❷ Przycisk STOP (styk NC)

Zatrzymuje bramę i wyklucza jej ewentualne automatyczne zamknięcie. Użyć urządzenia sterującego w celu wznowienia ruchu.

📖 Jeżeli styk nie jest wykorzystywany, musi zostać dezaktywowany na etapie programowania.

❸ Urządzenie sterujące (styk NO)

Funkcja TYLKO OTWIERANIE lub OTWIERANIE CZĘŚCIOWE
Pozwala na całkowite lub częściowe otwieranie bramy.

📖 Przy włączonej funkcji [TOTMAN (operator obecny)], podłączenie urządzenia sterującego w OTWIERANIU jest obowiązkowe.

❹ Urządzenie sterujące (styk NO)

Funkcja OTWIERANIE-ZAMYKANIE (krokowo), OTWIERANIE-STOP-ZAMYKANIE-STOP (sekwencyjnie), TYLKO OTWIERANIE lub TYLKO ZAMYKANIE

📖 Przy włączonej funkcji [TOTMAN (operator obecny)], podłączenie urządzenia sterującego w ZAMYKANIU jest obowiązkowe.

❺ Czytnik kart

❻ Czytnik kart zbliżeniowych

❼ Klawiatura kodowa

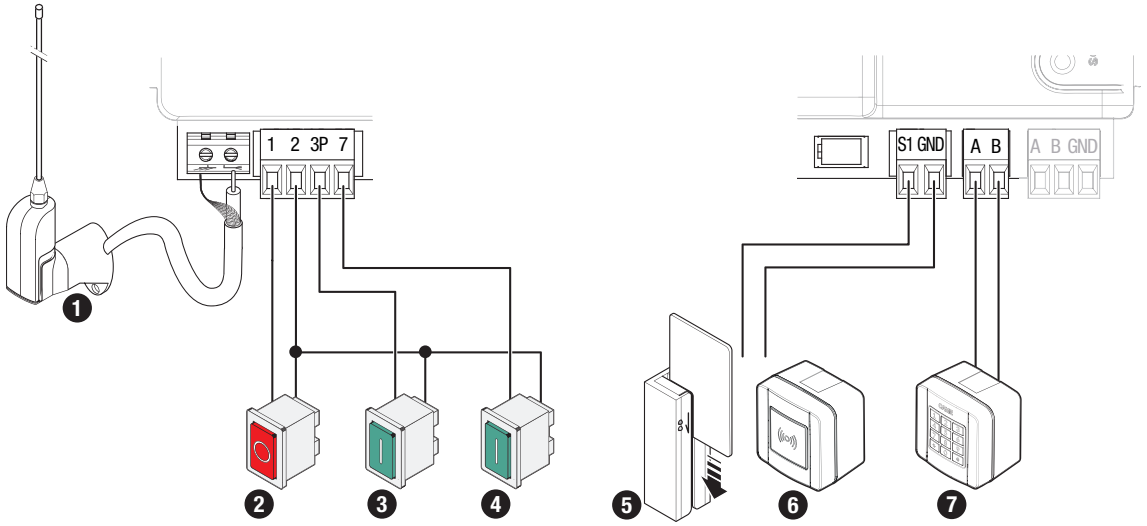

Urządzenia zabezpieczające

Podłączyć urządzenia zabezpieczające do wejść CX, CY i/lub CZ (styki NC).
Podczas programowania skonfigurować rodzaj czynności, która będzie wykonywana przez podłączone do wejścia urządzenie.

📖 Jeżeli nie są używane, styki CX i/lub CY muszą zostać dezaktywowane na etapie programowania.

Fotokomórki DELTA

Standardowe podłączenie

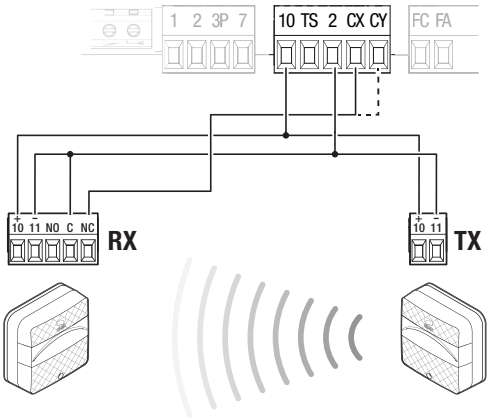

Fotokomórki DELTA

Podłączenie z testem bezpieczeństwa

📖 Patrz funkcja [F5] – test zabezpieczeń.

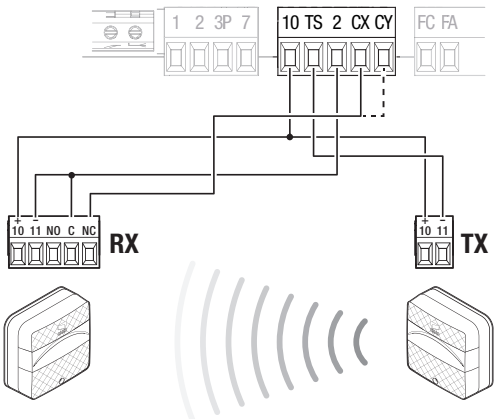

Fotokomórki DIR / DELTA-S

Standardowe podłączenie

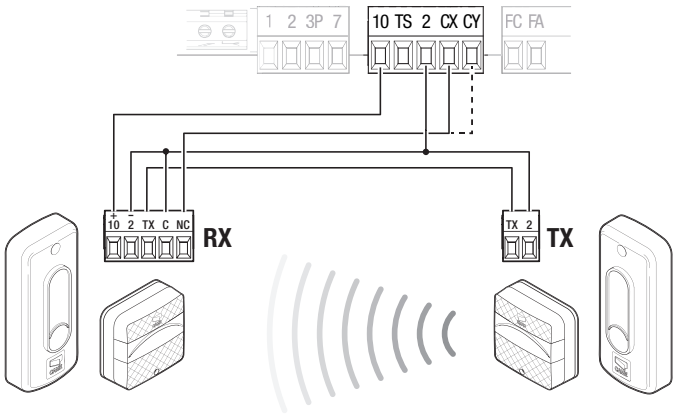

Fotokomórki DIR / DELTA-S

Podłączenie z testem bezpieczeństwa

📖 Patrz funkcja [F5] – test zabezpieczeń.

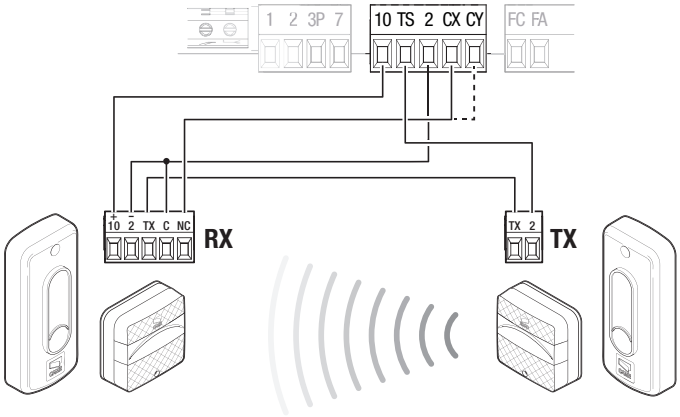

Listwa bezpieczeństwa DFWN

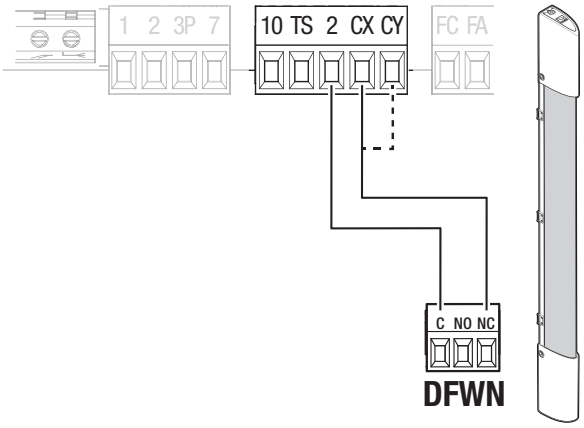

Funkcja przycisków programowania

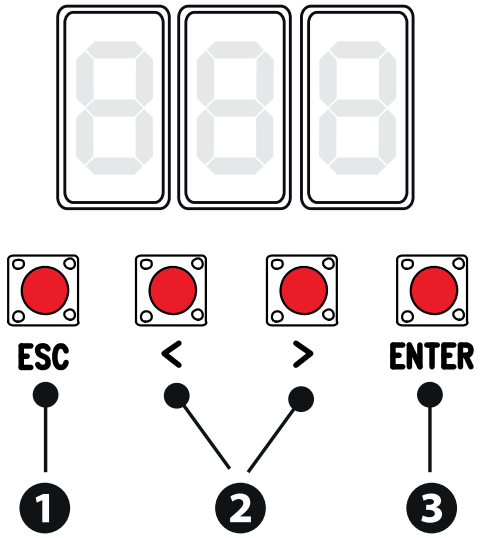

❶ Przycisk ESC

Przycisk ESC pozwala na wykonywanie niżej opisywanych operacji.
Wyjście z menu
Anulowanie dokonanych zmian
Powrót do poprzedniego ekranu
Zatrzymać napęd

❷ Przyciski < >

Przyciski < > pozwalają na wykonywanie opisanych poniżej operacji.
Nawigacja w menu
Zwiększanie lub zmniejszanie wartości
< Użyć tego przycisku, aby zamknąć bramę
> Użyć tego przycisku, aby otworzyć bramę

❸ Przycisk ENTER

Przycisk ENTER pozwala na wykonywanie opisanych poniżej operacji.
Wejście do menu
Potwierdzenie wyboru

Uruchomienie

📖 Po wykonaniu połączeń elektrycznych przystąpić do uruchomienia. Ta czynność musi zostać wykonana przez doświadczonych i wykwalifikowanych pracowników.

Sprawdzić, czy strefa ruchu jest wolna od przeszkód.
Podłączyć zasilanie i przystąpić do konfiguracji.
Rozpocząć programowanie od podanych poniżej funkcji.

F54	Kierunek otwierania	Ustawia kierunek otwierania bramy.
F1	Całkowite zatrzymanie	Zatrzymuje bramę i wyklucza jej ewentualne automatyczne zamknięcie. Użyć urządzenia sterującego w celu wznowienia ruchu.
A3	Kalibracja ruchu	Uruchamia funkcję samouczenia biegu.

📖 Po podłączeniu systemu do zasilania pierwszym manewrem jest zawsze otwieranie; poczekać na zakończenie manewru.

📖 W przypadku wystąpienia nieprawidłowości, wadliwego działania, hałasów, podejrzanych drgań bądź nieoczekiwanego zachowania urządzenia należy natychmiast wcisnąć przycisk ESC lub przycisk STOP.

📖 Jeżeli trzy segmenty wyświetlacza migają, należy przeprowadzić kalibrację skoku.

Menu funkcji

Całkowite zatrzymanie
Zatrzymuje bramę i wyklucza jej ewentualne automatyczne zamknięcie. Użyć urządzenia sterującego w celu wznowienia ruchu.

F1	Całkowite zatrzymanie	OFF (domyślne) ON

Wejście CX
Przypisuje jedną z funkcji do wejścia CX.

F2	**Wejście CX**	OFF (domyślne) C1 = Ponowne otwarcie podczas zamykania (fotokomórki) C2 = Ponowne zamknięcie podczas otwierania (fotokomórki) C3 = Zatrzymanie częściowe Tylko z aktywną opcją [F19 - Zam. automatyczne]. C4 = Oczekiwanie z powodu wykrycia przeszkody (fotokomórki) C7 = Nie używać C8 = Nie używać

Wejście CY
Przypisuje jedną z funkcji do wejścia CY.

F3	**Wejście CY**	OFF (domyślne) C1 = Ponowne otwarcie podczas zamykania (fotokomórki) C2 = Ponowne zamknięcie podczas otwierania (fotokomórki) C3 = Zatrzymanie częściowe Tylko z aktywną opcją [F19 - Zam. automatyczne]. C4 = Oczekiwanie z powodu wykrycia przeszkody (fotokomórki) C7 = Nie używać C8 = Nie używać

Test urz. zabezpieczających
Uruchamia kontrolę prawidłowego działania fotokomórek podłączonych do wejść, po każdym poleceniu otwarcia i zamknięcia.

F5	**Test urz. zabezpieczających**	0 = Dezaktywowany (ust. domyślne) 1 = CX 2 = CY 4 = CX+CY

Totman (Operator obecny)
Przy aktywnej funkcji, ruch napędu (otwieranie lub zamykanie) zostaje przerwany, gdy przycisk na urządzeniu sterującym zostaje zwolniony.

📖 Aktywacja funkcji wyklucza wszystkie inne urządzenia sterujące.

F6	**Totman (Operator obecny)**	0 = Dezaktywowany (ust. domyślne) 1 = Aktywowany

Polecenia 2-7
Do przypisania polecenia urządzeniu podłączonemu do 2-7.

F7	**Polecenia 2-7**	0 = Krok po kroku (Ust. domyślne) 1 = Sekwencyjny 2 = Otwieranie 3 = Zamykanie

Polecenie 2-3P
Przypisuje polecenie urządzeniu podłączonemu na 2-3P.

F8	**Polecenie 2-3P**	1 = Otwieranie częściowe (ust. domyślne) 📖 Przy funkcji F11 na ON ustawić F36 (Punkt otwarcia częściowego). 📖 Przy funkcji F11 na OFF ustawić F71 (Czas otwierania częściowego). 2 = Otwieranie

Przeszkoda przy zatrzymanym silniku
Przy aktywnej funkcji brama pozostanie zatrzymana, jeżeli urządzenia zabezpieczające wykryją przeszkodę. Funkcja działa przy: zamkniętej bramie, otwartej bramie lub po całkowitym zatrzymaniu.

F9	**Przeszkody przy zatrzymanym silniku**	OFF (domyślne) ON

Kontrolka otwartej bramy
Sygnalizuje stan bramy.

F10	**Kontrolka otwartej bramy**	0 = Zapalona kontrolka (ust. fabryczne) - Kontrolka pozostaje zapalona, gdy brama jest w ruchu lub otwarta. 1 = Migająca kontrolka - Kontrolka miga co pół sekundy, gdy brama się otwiera, i pozostaje zapalona, gdy brama jest otwarta. Kontrolka miga co sekundę, gdy brama się zamyka, i pozostaje zgaszona, gdy brama jest zamknięta.

Enkoder
Zarządza spowalnianiem wykrywania przeszkód oraz czułością napędu

F11	**Enkoder**	OFF ON (Domyślnie)

Spowolnienie w początkowej fazie ruchu
Aby ustawić spowalnianie o kilka sekund po każdym poleceniu otwierania i zamykania.

F12	**Spowolnienie w początkowej fazie ruchu**	OFF (domyślne) ON

Typ czujnika
Służy do ustawiania rodzaju urządzenia sterującego.

F14	**Typ czujnika**	0 = Czytnik kart zbliżeniowych 1 = Klawiatura kodowa (Ust. domyślne)

Dodatkowa lampa
Pozwala na wybór trybu pracy urządzenia oświetleniowego podłączonego do wyjścia.

F18	**Dodatkowa lampa**	0 = Lampa ostrzegawcza (Ust. domyślne) 1 = Lampa cyklu. 📖 Lampa pozostaje wyłączona, jeżeli czas zamykania automatycznego nie jest ustawiony.

Zamykanie automatyczne
Ustawia czas, który musi upłynąć przed uruchomieniem zamykania automatycznego, po osiągnięciu położenia krańcowego otwarcia.

📖 Funkcja nie uruchamia się w przypadku interwencji urządzeń zabezpieczających, które wykrywają przeszkody, po zatrzymaniu całkowitym, w przypadku braku zasilania lub wystąpienia błędu.

F19	**Zamykanie automatyczne**	OFF (domyślne) Od 1 od 180 sekund

Zamykanie automatyczne po częściowym otwarciu
Ustawia czas, który musi upłynąć przed uruchomieniem zamykania automatycznego, po wykonaniu polecenia otwarcia częściowego.

📖 Funkcja nie uruchamia się w przypadku interwencji urządzeń zabezpieczających, które wykrywają przeszkody, po zatrzymaniu całkowitym, w przypadku braku zasilania lub wystąpienia błędu.

📖 Nie wyłączać funkcji F19 [Zamknięcie automatyczne].

F20	Zamykanie automatyczne po częściowym otwarciu	OFF Od 1 do 180 sekund (10 sekund Domyślnie)

Czas wstępnego migania
Ustawia czas wcześniejszego włączenia lampy ostrzegawczej przed każdym manewrem.

F21	Czas wstępnego migania	OFF (domyślne) Od 1 od 10 sekund

Prędkość ruchu
Ustawienie prędkości biegu (wartość procentowa prędkości maksymalnej).

F28	Prędkość ruchu	od 50% do 100% (ust. domyślne 100%)

Prędkość hamowania
Ustawienie szybkości spowalniania ruchu podczas otwierania i zamykania.

📖 Ta funkcja pojawia się wyłącznie, gdy zostanie aktywowana funkcja [Enkoder].

F30	Prędkość hamowania	od 10% do 50% (domyślnie 50%)

Czułość w trakcie pracy
Regulacja czułości przy wykrywaniu przeszkód podczas ruchu.

F34	Czułość w trakcie pracy	od 10% do 100% (Ust. domyślne 100%)

Czułość spowalniania
Regulacja czułości przy wykrywaniu przeszkód w fazie spowalniania.

📖 Ta funkcja pojawia się wyłącznie, gdy zostanie aktywowana funkcja [Enkoder].

F35	Czułość spowalniania	od 10% do 100% (Ust. domyślne 100%) - 10% = maksymalna czułość – 100% = minimalna czułość

Punkt otwarcia częściowego
Pozwala na określenie stopnia otwierania skrzydła, wyrażonego w procentach pełnego skoku bramy.

📖 Ta funkcja pojawia się wyłącznie, gdy zostanie aktywowana funkcja [Enkoder].

F36	Punkt otwarcia częściowego	od 10% do 80% (domyślnie 20%)

Punkt rozpoczęcia spowalniania podczas otwierania
Ustawienie punktu początkowego spowalniania przy otwieraniu bramy (stosunek procentowy do pełnego biegu).

📖 Ta funkcja pojawia się wyłącznie, gdy zostanie aktywowana funkcja [Enkoder].

F37	Punkt rozpoczęcia spowalniania podczas otwierania	Od 5% do 45% (domyślnie 25%)

Punkt rozpoczęcia spowalniania podczas zamykania
Ustawienie punktu początkowego spowalniania przy zamykaniu bramy (stosunek procentowy do pełnego biegu).

📖 Ta funkcja pojawia się wyłącznie, gdy zostanie aktywowana funkcja [Enkoder].

F38	**Punkt rozpoczęcia spowalniania podczas zamykania**	Od 5% do 45% (domyślnie 25%)

Zapisywanie danych
Zapisuje w pamięci przenośnej (memory roll) dane dotyczące użytkowników, ustawień czasowych i konfiguracji.

📖 Funkcja jest wyświetlana tylko wtedy, gdy karta jest wprowadzona do gniazda na płycie elektronicznej.

F50	**Zapisywanie danych**	0 = Dezaktywowany (ust. domyślne) 1 = Aktywowany

Odczyt danych
Pobiera z pamięci przenośnej (memory roll) dane dotyczące użytkowników, ustawień czasowych i konfiguracji.

📖 Funkcja jest wyświetlana tylko wtedy, gdy karta jest wprowadzona do gniazda na płycie elektronicznej.

F51	**Odczyt danych**	0 = Dezaktywowany (ust. domyślne) 1 = Aktywowany

Kierunek otwierania
Ustawia kierunek otwierania bramy.

F54	**Kierunek otwierania**	0 = W lewo (ust. domyślne) 1 = W prawo

RIO ED T1
Pozwala na przypisanie jednej z dostępnych funkcji do bezprzewodowego urządzenia bezpieczeństwa.

F65	**RIO ED T1**	OFF (domyślne) P0 = Zatrzymuje bramę i wyklucza jej ewentualne automatyczne zamknięcie. Aby przywrócić ruch, należy posłużyć się urządzeniem sterującym. P7 = Ponowne otwarcie podczas zamykania. P8 = Ponowne zamknięcie podczas otwierania.

RIO ED T2
Pozwala na przypisanie jednej z dostępnych funkcji do bezprzewodowego urządzenia bezpieczeństwa.

F66	**RIO ED T2**	OFF (domyślne) P0 = Zatrzymuje bramę i wyklucza jej ewentualne automatyczne zamknięcie. Aby przywrócić ruch, należy posłużyć się urządzeniem sterującym. P7 = Ponowne otwarcie podczas zamykania. P8 = Ponowne zamknięcie podczas otwierania.

RIO PH T1
Pozwala na przypisanie jednej z dostępnych funkcji do bezprzewodowego urządzenia bezpieczeństwa.

F67	**RIO PH T1**	OFF (domyślne) P1 = Ponowne otwarcie podczas zamykania. P2 = Ponowne zamknięcie podczas otwierania. P3 = Zatrzymanie częściowe. P4 = Oczekiwanie z powodu wykrycia przeszkody.

RIO PH T2
Pozwala na przypisanie jednej z dostępnych funkcji do bezprzewodowego urządzenia bezpieczeństwa.

F68	**RIO PH T2**	OFF (domyślne) P1 = Ponowne otwarcie podczas zamykania. P2 = Ponowne zamknięcie podczas otwierania. P3 = Zatrzymanie częściowe. P4 = Oczekiwanie z powodu wykrycia przeszkody.

Czas otwierania częściowego
Pozwala na regulację czasu otwierania bramy.

📖 Ta funkcja jest dostępna wyłącznie po wyłączeniu funkcji F11.

F71	**Czas otwierania częściowego**	Od 5 do 40 sekund (domyślnie 5 sekund)

Nowy użytkownik
Pozwala na zarejestrowanie maksymalnie 250 użytkowników i przypisanie każdemu z nich jednej z dostępnych funkcji.

📖 Operacja może zostać wykonana za pośrednictwem nadajnika. Karta AF musi być włożona do gniazda.

📖 Pobrać z portalu docs.came.com formularz LISTA ZAREJESTROWANYCH UŻYTKOWNIKÓW, wpisując L20180423.

U1	**Nowy użytkownik**	1 = Krok po kroku 2 = Sekwencyjny 3 = Otwieranie 4 = Otwieranie częściowe Wybrać funkcję, którą zamierza się przypisać użytkownikowi. Nacisnąć ENTER, aby potwierdzić. Wysłać kod do urządzenia sterującego. Powtórzyć procedurę, aby wprowadzić innych użytkowników.

Usuń użytkownika
Pozwala na usunięcie jednego z zarejestrowanych użytkowników.

U2	**Usuń użytkownika**	OFF ON Użyć strzałek, aby wybrać numer przypisany do użytkownika, którego chce się usunąć. Nr: 1 > 250 Alternatywnie można uruchomić urządzenie sterujące przypisane do użytkownika, którego chce się usunąć. Nacisnąć ENTER, aby potwierdzić. Pojawia się napis CLr potwierdzający usunięcie.

Usuń wszystkich
Usuwa wszystkich zarejestrowanych użytkowników.

U3	**Usuń wszystkich**	OFF (domyślne) ON

Dekodowanie radiowe
Pozwala na wybór rodzaju kodowania radiowego nadajników uprawnionych do sterowania napędem.

📖 Po wyborze rodzaju kodowania nadajników radiowych [kod zmienny] lub [TW key block] skasowane zostaną wszelkie nadajniki z poprzednio zapisanym innym rodzajem kodowania radiowego.

U4	**Dekodowanie radiowe**	1 = Wszystkie dekodowania (Ust. domyślne) 2 = Kod zmienny 3 = TW Key Block

Self-Learning Rolling
Umożliwia zapisanie nowego nadajnika rolling code poprzez aktywację pozyskiwania z już zapamiętanego nadajnika rolling kod. Procedury zapisywania i pozyskiwania są objaśnione w instrukcji obsługi nadajnika.

U8	**Self-Learning Rolling**	OFF (domyślne) ON

Kalibracja ruchu
Uruchamia funkcję samouczenia biegu.

📖 Ta funkcja pojawia się wyłącznie, gdy zostanie aktywowana funkcja [Enkoder].

A3	**Kalibracja ruchu**	OFF (domyślne) ON

Resetowanie parametrów
Przywraca ustawienia fabryczne z wyjątkiem funkcji: [Dekodowanie radiowe], [Rodzaj silnika] i ustawienia dotyczące kalibracji skoku.

A4	**Resetowanie parametrów**	OFF (domyślne) ON

Liczniki manewrów
Pozwala na wyświetlenie liczby manewrów wykonanych przez napęd.

A5	**Liczniki manewrów**	001 = 100 manewrów 010 = 1000 manewrów 100 = 10000 manewrów 999 = 99900 manewrów CSI = Zabieg konserwacyjny

Regulacja momentu obrotowego silnika
Reguluje moment obrotowy silnika.

A6	**Regulacja momentu obrotowego silnika**	Od 1 (minimum) do 5 (maksimum) (domyślnie 5)

Wersja FW
Wyświetla numer wersji oprogramowania układowego.

H1	**Wersja FW**	

Eksportowanie/importowanie danych

Można zapisać dane dotyczące użytkowników oraz konfiguracji systemu na karcie MEMORY ROLL.
Zapisane dane mogą zostać ponownie użyte w innej płycie sterującej, aby skonfigurować w ten sam sposób inny system.

⚠ Przed wpięciem lub wypięciem karty MEMORY ROLL KONIECZNE jest ODŁĄCZENIE ZASILANIA SIECIOWEGO.

❶ Wpiąć kartę MEMORY ROLL do odpowiedniego złącza na płycie elektronicznej.
❷ Nacisnąć przycisk Enter, aby uzyskać dostęp do funkcji programowania.
❸ Korzystać ze strzałek, aby wybrać żądaną funkcję.

🕮 Funkcje są wyświetlane tylko w przypadku wprowadzenia karty MEMORY ROLL

- Zapisywanie danych
Zapisuje w pamięci przenośnej (memory roll) dane dotyczące użytkowników, ustawień czasowych i konfiguracji.

- Odczyt danych
Pobiera z pamięci przenośnej (memory roll) dane dotyczące użytkowników, ustawień czasowych i konfiguracji.

🕮 Po zakończeniu operacji zapisywania i ładowania danych, należy usunąć kartę MEMORY ROLL.

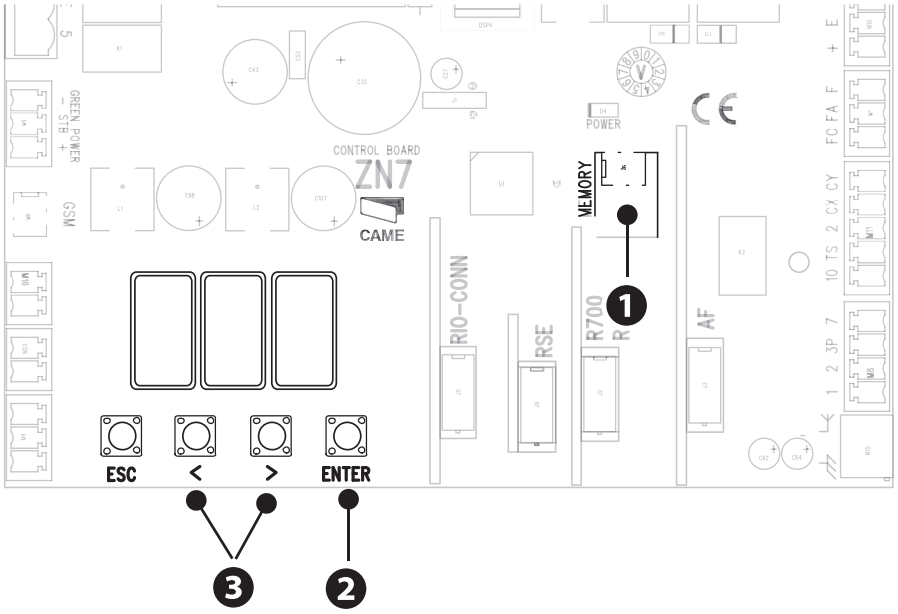

KOMUNIKATY BŁĘDU

E1	Błąd kalibracji
E2	Błąd kalibracji
E3	Błąd uszkodzenie enkodera
E4	Błąd - nieudany test serwisowy
	Błąd czasu pracy
E9	Wykryta przeszkoda podczas zamykania
E10	Wykryta przeszkoda podczas otwierania
E11	Przekroczono maksymalną liczbę wykrytych kolejno przeszkód
E13	Oba wyłączniki krańcowe są otwarte
E15	Błąd – pilot niekompatybilny
E17	System RIO nie komunikuje się
E18	System RIO nie został skonfigurowany
C0	Styk otwarty Styk przewodowy 1-2 (NC) jest otwarty.
C1, C2, C3, C4	Styk otwarty Styk przewodowy (NC) fotokomórek jest otwarty.
C7, C8	Styk otwarty Styk przewodowy (NC) listew bezpieczeństwa jest otwarty.
P0	Styk otwarty Bezprzewodowe styki radiowe 1-2 (NC) jest otwarty.
P1, P2, P3, P4	Styk otwarty Bezprzewodowe styki radiowe (NC) fotokomórek jest otwarty.
P7, P8	Styk otwarty Bezprzewodowe styki radiowe (NC) listew bezpieczeństwa jest otwarty.
---	Płyta elektroniczna pozbawiona samouczenia się skoku

OPERACJE KOŃCOWE

📖 Przed zamknięciem pokrywy sprawdzić, czy wejście kabli jest uszczelnione, aby nie dopuścić do przedostawania się owadów i powstawania wilgoci.

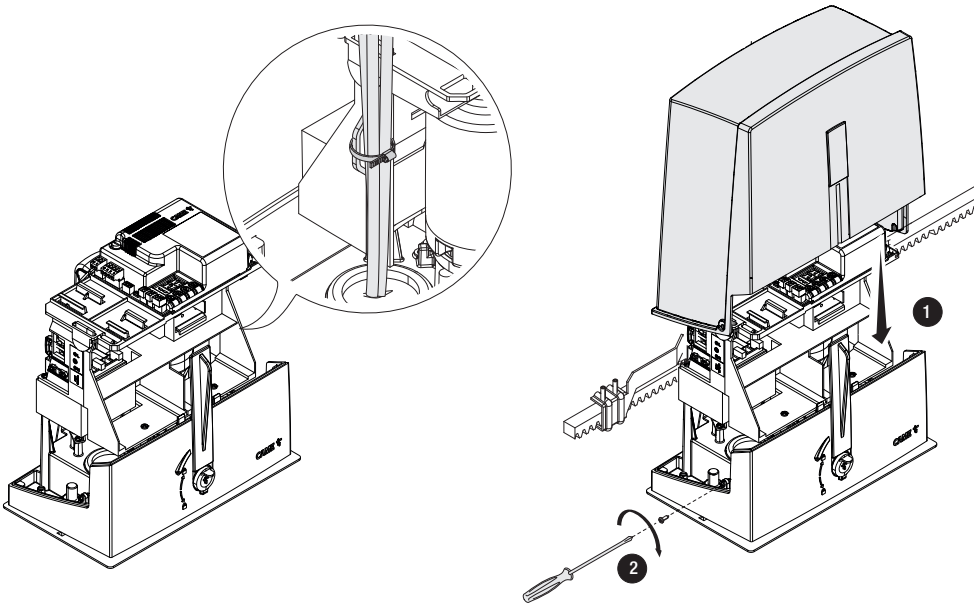

MCBF	
Modele	**BXL04**
10 m - 400 kg	100000
Montaż w strefie wietrznej	-15%

🕮 Procenty wskazują wartość, o jaką należy zmniejszyć liczbę cykli w zależności od rodzaju i liczby zainstalowanych akcesoriów.

⚠ Przed wykonaniem jakiejkolwiek czynności związanej z czyszczeniem lub wymianą części należy odłączyć zasilanie od urządzenia.

⚠ Niniejszy dokument dostarcza instalatorowi niezbędnych wskazówek dotyczących obowiązkowych kontroli w czasie wykonywania prac konserwacyjnych.

⚠ Jeżeli urządzenie nie jest używane przez dłuższy okres, na przykład w przypadku instalacji w miejscach odwiedzanych sezonowo, należy odłączyć zasilanie, a po jego przywróceniu, sprawdzić, czy urządzenie działa prawidłowo.

🕮 Aby uzyskać informacje dotyczące instalacji i regulacji, należy zapoznać się z instrukcją instalacji produktu.

🕮 Aby uzyskać informacje dotyczące wyboru produktu i akcesoriów, należy zapoznać się z katalogiem produktów.

🕮 Co 10 000 cykli lub co 6 miesięcy eksploatacji należy obowiązkowo przeprowadzić prace konserwacyjne podane poniżej.
Przeprowadzić ogólny przegląd i dokładnie dokręcić elementy łącznikowe.
Nasmarować wszystkie ruchome części mechaniczne.
Sprawdzić prawidłowe działanie urządzeń sygnalizacyjnych i zabezpieczających.
Sprawdzić stan zużycia ruchomych części mechanicznych i sprawdzić, czy pracują prawidłowo.
Sprawdzić skuteczność działania urządzenia wysprzęglającego, wykonując manewr przy swobodnie poruszającym się skrzydle. Ruch skrzydła nie może napotykać przeszkód.
Sprawdzić stan przewodów elektrycznych oraz ich połączeń.
Sprawdzić i wyczyścić prowadnicę przesuwu i zębatkę.

DICHIARAZIONE DI INCORPORAZIONE allegato /DECLARATIONOF INCORPORATION annex / ERKLÄRUNG FÜR DEN EINBAU anhang / DÉCLARATION D'INCORPORATION annexe / DECLARACIÓN DE INCORPORACIÓN anexo / DECLARAÇÃO DE INCORPORAÇÃO anexo / DEKLARACJA WBUDOWANIA załączniku / INBOUWVERKLARING bijlage IIB - 2006/42/CE

Fabbricante / Manufacturer / Hersteller / Fabricant / Fabricante / Fabricante / Wytwórca / Fabrikant

Came S.p.a.

indirizzo / address / adresse / adresse / direcciòn / endereço / adres / adres

Via Martiri della Libertà 15 - 31030 Dosson di Casier, Treviso - Italy

DICHIARA CHE L'AUTOMAZIONE PER CANCELLI SCORREVOLI / DECLARES THAT THE DRIVE FOR SLIDING GATES / ERKLÄRT DASS DIE AUTOMATISIERUNG FÜR SCHIEBETORE / DECLARE QUE LES AUTOMATISATIONS POUR PORTAILS COULISSANTS / DECLARA QUE LAS AUTOMATIZACIONES PARA PUERTAS CORREDERAS / DECLARA QUE AS AUTOMATIZAÇÕES PARA PORTÕES DE CORRER / OSWIADCZA ZE AUTOMATYKA DO BRAM PRZESUWNYCH / VERKLAART DAT DE AUTOMATISERING VOOR SCHUIFHEKKEN

BXL04AGE

E' CONFORME ALLE DISPOSIZIONI DELLE SEGUENTI DIRETTIVE / IT COMPLIES WITH THE PROVISIONS OF THE FOLLOWING DIRECTIVES / DEN VORGABEN DER FOLGENDEN RICHTLINIEN ENTSPRECHEN / IL EST CONFORMES AUX DISPOSITIONS DES DIRECTIVES SUIVANTES / CUMPLEN CON LAS DISPOSICIONES DE LAS SIGUIENTES DIRECTIVAS / ESTÃO DE ACORDO COM AS DISPOSIÇÕES DAS SEGUINTES DIRECTIVAS / SA ZGODNE Z POSTANOWIENIAMI NASTEPUJACYCH DYREKTYW EUROPEJSKICH / VOLDOEN AAN DE VOORSCHRIFTEN VAN DE VOLGENDE RICHTLIJNEN:

- COMPATIBILITA' ELETTROMAGNETICA / ELECTROMAGNETIC COMPATIBILITY / ELEKTROMAGNETISCHE VERTRÄGLICHKEIT / COMPATIBILITÉ ÉLECTROMAGNÉTIQUE / COMPATIBILIDAD ELECTROMAGNÉTICA / COMPATIBILIDADE ELETROMAGNÉTICA / KOMPATYBILNOŚCI ELEKTROMAGNETYCZNEJ / ELEKTROMAGNETISCHE COMPATIBILITEIT : 2014/30/UE.

Riferimento norme armonizzate ed altre norme tecniche / Refer to European regulations and other technical regulations / Harmonisierte Bezugsnormen und andere technische Vorgaben / Référence aux normes harmonisées et aux autres normes techniques / Referencia normas armonizadas y otras normas técnicas / Referência de normas harmonizadas e outras normas técnicas / Odnosne normy ujednolicone i inne normy techniczne / Geharmoniseerde en andere technische normen waarnaar is verwezen

EN 61000-6-2:2005
EN 61000-6-3:2007+A1:2011
EN 62233:2008
EN 60335-1:2012+A11:2014
EN 60335-2-103:2015

RISPETTA I REQUISITI ESSENZIALI APPLICATI: / MEET THE APPLICABLE ESSENTIAL REQUIREMENTS: / DEN WESENTLICHEN ANGEWANDTEN ANFORDERUNGEN ENTSPRECHEN: / RESPECTENT LES CONDITIONS REQUISES NECESSAIRES APPLIQUEES: / CUMPLEN CON LOS REQUISITOS ESENCIALES APLICADOS: / RESPEITAM O REQUISITOS ESSENCIAIS APLICADOS: / SPEŁNIAJA PODSTAWOWE WYMAGANE WYRUNKI: / VOLDOEN AAN DE TOEPASBARE MINIMUM EISEN:

1.1.3; 1.1.5; 1.2.1; 1.2.2; 1.3.2; 1.3.7; 1.3.8.1; 1.4.1; 1.4.2; 1.5.1; 1.5.6; 1.5.8; 1.5.9; 1.5.9; 1.5.13; 1.6.1; 1.6.3; 1.6.4; 1.7.1; 1.7.2; 1.7.4

PERSONA AUTORIZZATA A COSTITUIRE LA DOCUMENTAZIONE TECNICA PERTINENTE / PERSON AUTHORISED TO COMPILE THE RELEVANT TECHNICAL DOCUMENTATION / PERSON DIE BEVOLLMÄCHTIGT IST, DIE RELEVANTEN TECHNISCHEN UNTERLAGEN ZUSAMMENZUSTELLEN / DOCUMENTATION TECHNIQUE SPECIFIQUE D'AUTORISATION A CONSTRUIRE DE / PERSONA FACULTADA PARA ELABORAR LA DOCUMENTACIÓN TÉCNICA PERTINENTE / PESSOA AUTORIZADA A CONSTITUIR A DOCUMENTAÇÃO TÉCNICA PERTINENTE / OSOBA UPOWAZNIONA DO ZREDAGOWANIA DOKUMENTACJI TECHNICZNEJ / DEGENE DIE GEMACHTIGD IS DE RELEVANTE TECHNISCHE DOCUMENTEN SAMEN TE STELLEN.

CAME S.p.a.

La documentazione tecnica pertinente è stata compilata in conformità all'allegato VIIB. / The pertinent technical documentation has been drawn up in compliance with attached document VIIB. / Die relevante technische Dokumentation wurde entsprechend der Anlage VIIB ausgestellt. / La documentation technique spécifique a été remplie conformément à l'annexe IIB / La documentación técnica pertinente ha sido rellenada en cumplimiento con el anexo VIIB. / A documentação técnica pertinente foi preenchida de acordo com o anexo VIIB. / Odnosna dokumentacja techniczna została zredagowana zgodnie z załacznikiem VIIB. / De technische documentatie terzake is opgesteld in overeenstemming met de bijlage VIIB.

CAME S.p.a. si impegna a trasmettere, in risposta a una richiesta adeguatamente motivata delle autorità nazionali, informazioni pertinenti sulle quasi macchine, e / Came S.p.A., following a duly motivated request from the national authorities, undertakes to provide information related to the quasi machines, and / Die Firma Came S.p.A. verpflichtet sich auf eine angemessen motivierte Anfrage der staatlichen Behörden Informationen über die unvollständigen Maschinen, zu übermitteln, und / Came S.p.A. s'engage à transmettre, en réponse à une demande bien fondée de la part des autorités nationales, les renseignements relatifs aux quasi machines / Came S.p.A. se compromete a transmitir, como respuesta a una solicitud adecuadamente fundada por parte de las autoridades nacionales, informaciones relacionadas con las cuasimáquinas / Came S.p.A. compromete-se em transmitir, em resposta a uma solicitação motivada apropriadamente pelas autoridades nacionais, informações pertinentes às partes que componham máquinas / Came S.p.A. zobowiazuje sie do udzielenia informacji dotyczacych maszyn nieukonczonych na odpowiednio umotywowana prosbe, zlozona przez kompetentne organy panstwowe / Came S.p.A. verbindt zich ertoe om op met redenen omkleed verzoek van de nationale autoriteiten de relevante informatie voor de niet voltooide machine te verstrekken,

VIETA / FORBIDS / VERBIETET / INTERDIT / PROHIBE / PROIBE / ZABRANIA SIE / VERBIEDT

la messa in servizio finchè la macchina finale in cui deve essere incorporata non è stata dichiarata conforme, se del caso alla 2006/42/CE. / commissioning of the above mentioned until such moment when the final machine into which they must be incorporated, has been declared compliant, if pertinent, to 2006/42/CE / die Inbetriebnahme bevor die „Endmaschine" in die die unvollständige Maschine eingebaut wird, als konform erklärt wurde, gegebenenfalls gemäß der Richtlinie 2006/42/EU. / la mise en service tant que la machine finale dans laquelle elle doit être incorporée n'a pas été déclarée conforme, le cas échésnt, à la norme 2006/42/CE. / la puesta en servicio hasta que la máquina final en la que será incorporada no haya sido declarada de conformidad de acuerdo a la 2006/42/CE / a colocação em funcionamento, até que a máquina final, onde devem ser incorporadas, não for declarada em conformidade, se de acordo com a 2006/42/CE. / Uruchomienia urzadzenia do czasu, kiedy maszyna, do której ma byc wbudowany, nie zostanie oceniona jako zgodna z wymogami dyrektywy 2006/42/WE, jesli taka procedura byla konieczna. / deze in werking te stellen zolang de eindmachine waarin de niet voltooide machine moet worden ingebouwd in overeenstemming is verklaard, indien toepasselijk met de richtlijn 2006/42/EG.

Dosson di Casier (TV)
01 Febbraio / February / Februar / Février
Febrero / Fevereiro / Luty / Februari 2021

Direttore Tecnico / Chief R&D Officer / Technischer Direktor / Directeur Technique / Director Técnico / Diretor Técnico / Dyrektor Techniczny / Technisch Directeur
(Special Proxy Holder)

Antonio Milici

Fascicolo tecnico a supporto / Supporting technical dossier / Unterstützung technische Dossier / soutenir dossier technique / apoyo expediente técnico / apoiar dossier técnico / wspieranie dokumentacji technicznej / ondersteunende technische dossier: 801MS-0540

Came S.p.a.
Via Martiri della Libertà, 15 - 31030 Dosson di Casier - Treviso - Italy - Tel. (+39) 0422 4940 - Fax (+39) 0422 4941
info@came.it - www.came.com
Cap. Soc. 1.610.000,00 € - C.F. e P.I. 03481280265 - VAT IT 03481280265 - REA TV 275359 - Reg Imp. TV 03481280265

CAME
CAME.COM

CAME S.P.A.
Via Martiri Della Libertà, 15
31030 Dosson di Casier
Treviso – Włochy
Tel. (+39) 0422 4940
Faks (+39) 0422 4941